見積参考資料

工事名　Ｒ７吉土　鳴門池田線　上板・引野　歩道工事

◇経費情報◇

工種区分	道路改良工事
単価地区	徳島東部１
単価使用年月	令和 7年 7月
施工地域・工事場所	一般交通影響有り（１）－２
前金支出割合	補正を行わない
契約保証	金銭的保証
現場環境改善費	計上しない
週休２日確保工事に係る経費補正	週休２日(月単位)

注意

「見積参考資料」は入札参加者の迅速で適正な工事費の見積りのための一資料であり、請負契約を拘束するものではない。

設計内訳書（本01）

工事名	Ｒ７吉土　鳴門池田線　上板・引野　歩道工事	事業区分 工事区分	道路新設･改築 道路改良

工事区分・工種・種別・細別	規格	単位	数量	単価	金額	数量・金額増減	摘要
道路改良		式	1				
道路土工		式	1				
路床盛土工		式	1				
路床盛土	施工幅員:2.5m未満	m3	30				単　1号
路床盛土	施工幅員:2.5m以上4.0m未満	m3	20				単　2号
掘削工		式	1				
掘削	土質:土砂,施工方法:上記以外(小規模),施工数量:小規模(標準)	m3	30				単　3号
作業土工		式	1				
床掘り	土質:土砂	m3	40				単　4号
埋戻し	土質区分:土砂,土質:土砂	m3	20				単　5号
路側工		式	1				
側溝工		式	1				
1号歩道側溝		m	6				単　6号

設計内訳書（本01）

工事名	Ｒ７吉土　鳴門池田線　上板・引野　歩道工事	事業区分 工事区分	道路新設･改築 道路改良

工事区分・工種・種別・細別	規格	単位	数量	単価	金額	数量・金額増減	摘要
横断側溝		m	6				単　7号
集水桝嵩上げ		基	1				単　8号
既存側溝嵩上げ		m	7				単　9号
街渠工		式	1				
小型水路内蔵型歩車道境界ﾌﾞﾛｯｸ		式	1				
歩車道境界ﾌﾞﾛｯｸ	ﾌﾞﾛｯｸ規格:歩車道Bﾀｲﾌﾟ　φ150	m	12				単　10号 【暫定単価】
歩車道境界ﾌﾞﾛｯｸ	ﾌﾞﾛｯｸ規格:歩車道Bﾀｲﾌﾟ　φ200	m	25				単　11号 【暫定単価】
歩車道境界ﾌﾞﾛｯｸ	ﾌﾞﾛｯｸ規格:歩車道Bﾀｲﾌﾟ　擦付(車両乗入)	m	4				単　12号 【暫定単価】
歩車道境界ﾌﾞﾛｯｸ	ﾌﾞﾛｯｸ規格:歩車道Bﾀｲﾌﾟ　車両乗入れ部	m	14				単　13号 【暫定単価】
縁石桝		式	1				
ﾌﾟﾚｷｬｽﾄ集水桝	桝規格:W400×H770×L600	基	3				単　14号 【暫定単価】
歩車道境界ｺﾝｸﾘｰﾄ		式	1				
歩車道境界ｺﾝｸﾘｰﾄ		m	3				単　15号

設計内訳書（本01）

工事名	Ｒ７吉土　鳴門池田線　上板・引野　歩道工事	事業区分 工事区分	道路新設･改築 道路改良

工事区分・工種・種別・細別	規格	単位	数量	単価	金額	数量・金額増減	摘要
横断暗渠工		式	1				
1号横断暗渠	重圧管 1種 φ200	m	1.4				単　16号
2号横断暗渠	重圧管 1種 φ200	m	1.4				単　17号
擁壁工 町道取合工		式	1				
場所打擁壁工(構造物単位)		式	1				
重力式擁壁 2号重力式擁壁	擁壁平均高さ:1mを超え2m未満,本体ｺﾝｸﾘｰﾄ規格:18-8-40(高炉)	m3	5				単　18号
小型擁壁 3号重力式擁壁	擁壁平均高さ:0.8m以上1.0m以下,本体ｺﾝｸﾘｰﾄ規格:18-8-40(高炉)	m3	7				単　19号
擁壁工 坂路工		式	1				
場所打擁壁工(構造物単位) 擁壁		式	1				
重力式擁壁	擁壁平均高さ:1mを超え2m未満,本体ｺﾝｸﾘｰﾄ規格:18-8-40(高炉)	m3	5				単　20号
平張		式	1				
平張		m3	0.7				単　21号
付属施設		式	1				

設計内訳書（本01）

工事名	Ｒ７吉土　鳴門池田線　上板・引野　歩道工事	事業区分 工事区分	道路新設･改築 道路改良

工事区分・工種・種別・細別	規格	単位	数量	単価	金額	数量・金額増減	摘要
目隠しﾌｪﾝｽ		式	1				
目隠しﾌｪﾝｽ	H=3.0m	m	13				単　22号 【暫定単価】
構造物撤去工		式	1				
構造物取壊し工		式	1				
舗装版破砕	舗装版種別:ｱｽﾌｧﾙﾄ舗装版,舗装版厚:4cm	m2	80				単　23号
舗装版破砕	舗装版種別:ｱｽﾌｧﾙﾄ舗装版,舗装版厚:10cm	m2	150				単　24号
舗装版切断	舗装版種別:ｱｽﾌｧﾙﾄ舗装版,ｱｽﾌｧﾙﾄ舗装版厚:15cm以下	m	65				単　25号
ｺﾝｸﾘｰﾄ構造物取壊し	構造物区分:無筋構造物,工法区分:機械施工	m3	11				単　26号
運搬処理工		式	1				
殻運搬	殻種別:ｺﾝｸﾘｰﾄ殻(無筋)	m3	11				単　27号
殻運搬	殻種別:ｱｽﾌｧﾙﾄ殻	m3	18				単　28号
現場発生品運搬	発生材種類:鋼製蓋	t	0.05				単　29号
殻処分	殻種別:ｺﾝｸﾘｰﾄ殻(無筋)	m3	11				単　30号

設計内訳書（本01）

工事名	Ｒ７吉土　鳴門池田線　上板・引野　歩道工事	事業区分 工事区分	道路新設･改築 道路改良

工事区分・工種・種別・細別	規格	単位	数量	単価	金額	数量・金額増減	摘要
殻処分	殻種別:ｱｽﾌｧﾙﾄ殻	m3	18				単　31号
汚泥処理	建設汚泥	m3	0.1				単　32号
ｽｸﾗｯﾌﾟ	鋼製蓋	t	0.05				単　33号
仮設工		式	1				
交通管理工		式	1				
交通誘導警備員	A	人日	20				単　34号
交通誘導警備員	B	人日	40				単　35号
舗装		式	1				
舗装工		式	1				
ｱｽﾌｧﾙﾄ舗装工 県道車道舗装		式	1				
下層路盤(車道･路肩部)	路盤材種類:再生ｸﾗｯｼｬﾗﾝ RC-30,仕上り厚:150mm	m2	124				単　36号
上層路盤(車道･路肩部)	路盤材種類:再生粒度調整砕石 RM-30,仕上り厚:100mm	m2	130				単　37号
基層(車道･路肩部)	材料種類:再生粗粒度ｱｽｺﾝ(20),舗装厚:50mm,平均幅員:1.4m以上3.0m以下	m2	135				単　38号

設計内訳書（本01）

工事名	Ｒ７吉土　鳴門池田線　上板・引野　歩道工事	事業区分 工事区分	道路新設･改築 舗装

工事区分・工種・種別・細別	規格	単位	数量	単価	金額	数量・金額増減	摘要
表層(車道･路肩部)	材料種類:再生密粒度ｱｽｺﾝ(13),舗装厚:50mm,平均幅員:1.4m以上3.0m以下	m2	141				単　39号
ｱｽﾌｧﾙﾄ舗装工 県道歩道舗装 標準部		式	1				
上層路盤(歩道部)	路盤材種類:各種,路盤材規格:再生ｸﾗｯｼｬｰﾗﾝ RC-30,仕上り厚:100mm	m2	73				単　40号
表層(歩道部)	材料種類:再生密粒度ｱｽｺﾝ(13),舗装厚:40mm,平均幅員:1.4m未満(1層当り平均仕上り厚50mm以下)	m2	73				単　41号
ｱｽﾌｧﾙﾄ舗装工 県道歩道舗装 車両乗入れ部		式	1				
上層路盤(歩道部)	路盤材種類:各種,路盤材規格:再生ｸﾗｯｼｬｰﾗﾝ RC-30,仕上り厚:100mm	m2	8				単　42号
表層(歩道部)	材料種類:再生密粒度ｱｽｺﾝ(13),舗装厚:50mm,平均幅員:1.4m未満(1層当り平均仕上り厚50mm以下)	m2	8				単　43号
ｱｽﾌｧﾙﾄ舗装工 町道舗装		式	1				
上層路盤(車道･路肩部)	路盤材種類:再生粒度調整砕石 RM-30,仕上り厚:100mm	m2	60				単　44号
表層(車道･路肩部)	材料種類:再生密粒度ｱｽｺﾝ(13),舗装厚:40mm,平均幅員:3.0m超	m2	62				単　45号
区画線工		式	1				
区画線工		式	1				
溶融式区画線 外側線	施工方法区分:溶融式手動,規格･仕様区分:実線 15cm,塗布厚:厚1.5mm,排水性舗装:無し	m	52				単　46号

設計内訳書（本01）

工事名	Ｒ７吉土　鳴門池田線　上板・引野　歩道工事	事業区分 工事区分	道路新設･改築 舗装

工事区分・工種・種別・細別	規格	単位	数量	単価	金額	数量・金額増減	摘要
溶融式区画線 ドットライン	施工方法区分:溶融式手動,規格･仕様区分:破線 30cm,塗布厚:厚1.5mm,排水性舗装:無し	m	3				単　47号
溶融式区画線 指導停止線	施工方法区分:溶融式手動,規格･仕様区分:破線 45cm,塗布厚:厚1.5mm,排水性舗装:無し	m	3				単　48号
道路付属施設工		式	1				
道路付属物工		式	1				
道路鋲	道路鋲規格:縁石用　両面反射,施工区分:小型鋲,施工規模:10個以上30個未満	個	10				単　49号
直接工事費		式	1				
共通仮設		式	1				
共通仮設費（率計上）		式	1				
純工事費		式	1				
現場管理費		式	1				
工事原価		式	1				
一般管理費等		式	1				
工事価格		式	1				

設計内訳書（本01）

工事名	Ｒ７吉土　鳴門池田線　上板・引野　歩道工事	事業区分 工事区分	道路新設･改築 舗装

工事区分・工種・種別・細別	規格	単位	数量	単価	金額	数量・金額増減	摘要
消費税額及び地方消費税額		式	1				
工事費計		式	1				

１次単価表

単価使用年月	2025.07
歩掛適用年月	2025.07
労務調整係数	1.000-00000　0.0　0

単　1号	路床盛土	施工幅員:2.5m未満	単位	m3	単位数量	1	単価	

名称・規格	条件	単位	数量	単価	金額	摘要
路床盛土	2.5m未満	m3	1			
合計						
単価						円／m3

１次単価表

単価使用年月	2025.07
歩掛適用年月	2025.07
労務調整係数	1.000-00000　0.0　0

単　2号	路床盛土	施工幅員:2.5m以上4.0m未満	単位	m3	単位数量	1	単価	

名称・規格	条件	単位	数量	単価	金額	摘要
路床盛土	2.5m以上4.0m未満	m3	1			
合計						
単価						円／m3

1次単価表

単価使用年月	2025.07
歩掛適用年月	2025.07
労務調整係数	1.000-00000　0.0　0

単　3号	掘削	土質:土砂,施工方法:上記以外(小規模),施工数量:小規模(標準)	単位	m3	単位数量	1	単価	

名称・規格	条件	単位	数量	単価	金額	摘要
掘削	土砂,上記以外(小規模),小規模(標準)	m3	1			
合計						
単価						円／m3

1次単価表

単価使用年月	2025.07
歩掛適用年月	2025.07
労務調整係数	1.000-00000　0.0　0

単　4号	床掘り	土質:土砂	単位	m3	単位数量	1	単価	

名称・規格	条件	単位	数量	単価	金額	摘要
床掘り	土砂,上記以外(小規模),全ての費用	m3	1			
合計						
単価						円／m3

１次単価表

単価使用年月	2025.07
歩掛適用年月	2025.07
労務調整係数	1.000-00000　0.0　0

単　5号	埋戻し	土質区分:土砂,土質:土砂	単位	m3	単位数量	1	単価	

名称・規格	条件	単位	数量	単価	金額	摘要
埋戻し	上記以外(小規模),土砂,全ての費用	m3	1			
合計						
単価						円／m3

１次単価表

単価使用年月	2025.07
歩掛適用年月	2025.07
労務調整係数	1.000-00000　0.0　0

単　6号	1号歩道側溝		単位	m	単位数量	10	単価	

名称・規格	条件	単位	数量	単価	金額	摘要
ｺﾝｸﾘｰﾄ	小型構造物,人力打設,18-8-25(高炉),一般養生,無し,全ての費用	m3	1.96			
型枠	一般型枠,小型構造物	m2	22			
基礎砕石	12.5cmを超え17.5cm以下,再生ｸﾗｯｼｬﾗﾝ 40～0,全ての費用	m2	7			
蓋版	据付け,無し,蓋版(各種),40を超え170kg/枚以下,無し,無し	枚	20			単　50号
合計						
単価						円／m

1次単価表

単価使用年月	2025.07
歩掛適用年月	2025.07
労務調整係数	1.000-00000　0.0　0

単　7号	横断側溝		単位	m	単位数量	10	単価	

名称・規格	条件	単位	数量	単価	金額	摘要
ｺﾝｸﾘｰﾄ	小型構造物,人力打設,18-8-25(高炉),一般養生,無し,全ての費用	m3	1.99			
型枠	一般型枠,小型構造物	m2	21.76			
基礎砕石	12.5cmを超え17.5cm以下,再生ｸﾗｯｼｬﾗﾝ 40～0,全ての費用	m2	7			
蓋版	据付け,無し,蓋版(各種),40を超え170kg/枚以下,無し,無し	枚	10			単　51号
合計						
単価						円／m

1次単価表

単価使用年月	2025.07
歩掛適用年月	2025.07
労務調整係数	1.000-00000　0.0　0

単　8号	集水桝嵩上げ		単位	基	単位数量	1	単価	

名称・規格	条件	単位	数量	単価	金額	摘要
ｺﾝｸﾘｰﾄ	小型構造物,人力打設,18-8-25(高炉),一般養生,無し,全ての費用	m3	0.087			
型枠	一般型枠,小型構造物	m2	1			
蓋版	据付け,無し,蓋版(各種),40を超え170kg/枚以下,無し,無し	枚	1			単　52号
合計						
単価						円／基

１次単価表

単価使用年月	2025.07
歩掛適用年月	2025.07
労務調整係数	1.000-00000　0.0　0

単　9号	既存側溝嵩上げ		単位	m	単位数量	10	単価	

名称・規格	条件	単位	数量	単価	金額	摘要
ｺﾝｸﾘｰﾄ	小型構造物,人力打設,18-8-25(高炉),一般養生,無し,全ての費用	m3	0.61			
型枠	一般型枠,小型構造物	m2	10			
蓋版	再利用撤去･据付け,無し,蓋版(各種),40を超え170kg/枚以下,無し,無し	枚	20			単　53号
合計						
単価						円／m

1次単価表

単価使用年月	2025.07
歩掛適用年月	2025.07
労務調整係数	1.000-00000　0.0　0

単　10号	歩車道境界ﾌﾞﾛｯｸ	ﾌﾞﾛｯｸ規格:歩車道Bﾀｲﾌﾟ　φ150	単位	m	単位数量	1	単価	

名称・規格	条件	単位	数量	単価	金額	摘要
歩車道境界ﾌﾞﾛｯｸ	設置,各種1000-2000mm、150-550kg未満,1個/m,再生ｸﾗｯｼｬﾗﾝ RC-40,無し	m	1			【暫定単価】
合計						
単価						円／m

1次単価表

単価使用年月	2025.07
歩掛適用年月	2025.07
労務調整係数	1.000-00000　0.0　0

単　11号	歩車道境界ﾌﾞﾛｯｸ	ﾌﾞﾛｯｸ規格:歩車道Bﾀｲﾌﾟ　φ200	単位	m	単位数量	1	単価	

名称・規格	条件	単位	数量	単価	金額	摘要
歩車道境界ﾌﾞﾛｯｸ	設置,各種1000-2000mm、150-550kg未満,1個/m,再生ｸﾗｯｼｬﾗﾝ RC-40,無し	m	1			【暫定単価】
合計						
単価						円／m

1次単価表

単価使用年月	2025.07
歩掛適用年月	2025.07
労務調整係数	1.000-00000　0.0　0

単　12号	歩車道境界ﾌﾞﾛｯｸ	ﾌﾞﾛｯｸ規格:歩車道Bﾀｲﾌﾟ　擦付(車両乗入)	単位	m	単位数量	1	単価	

名称・規格	条件	単位	数量	単価	金額	摘要
歩車道境界ﾌﾞﾛｯｸ	設置,各種1000-2000mm､150-550kg未満,1個/m,再生ｸﾗｯｼｬﾗﾝ RC-40,無し	m	1			【暫定単価】
合計						
単価						円／m

1次単価表

単価使用年月	2025.07
歩掛適用年月	2025.07
労務調整係数	1.000-00000　0.0　0

単　13号	歩車道境界ﾌﾞﾛｯｸ	ﾌﾞﾛｯｸ規格:歩車道Bﾀｲﾌﾟ　車両乗入れ部	単位	m	単位数量	1	単価	

名称・規格	条件	単位	数量	単価	金額	摘要
歩車道境界ﾌﾞﾛｯｸ	設置,各種600-1000mm以下50-150kg未満,1.65個/m,再生ｸﾗｯｼｬﾗﾝ RC-40,無し	m	1			【暫定単価】
合計						
単価						円／m

1次単価表

単価使用年月	2025.07
歩掛適用年月	2025.07
労務調整係数	1.000-00000　0.0　0

単　14号	ﾌﾟﾚｷｬｽﾄ集水桝	桝規格:W400×H770×L600	単位	基	単位数量	1	単価	

名称・規格	条件	単位	数量	単価	金額	摘要
ﾌﾟﾚｷｬｽﾄ集水桝	据付,200kgを超え400kg以下,有り, 全ての費用	基	1			
ﾌﾟﾚｷｬｽﾄ集水桝(材料費)		基	1			【暫定単価】
合計						
単価						円／基

1次単価表

単価使用年月	2025.07
歩掛適用年月	2025.07
労務調整係数	1.000-00000　0.0　0

単　15号	歩車道境界ｺﾝｸﾘｰﾄ		単位	m	単位数量	3	単価	

名称・規格	条件	単位	数量	単価	金額	摘要
ｺﾝｸﾘｰﾄ	小型構造物,人力打設,18-8-25(高炉),一般養生,無し,全ての費用	m3	0.15			
型枠	一般型枠,小型構造物	m2	1.6			
鉄筋工[市場単価]	SD345 D16～25,一般構造物,10t未満,無,無,無,無,補正無(鉄筋割合10%未満含む),差筋及び杭頭処理	t	0.007			単　54号
ｺﾝｸﾘｰﾄ削孔(電動ﾊﾝﾏﾄﾞﾘﾙ)	30mm以上200mm未満	孔	12			
合計						
単価						円／m

１次単価表

単価使用年月	2025.07
歩掛適用年月	2025.07
労務調整係数	1.000-00000　0.0　0

単　16号	1号横断暗渠	重圧管 1種 φ200	単位	m	単位数量	1.4	単価	

名称・規格	条件	単位	数量	単価	金額	摘要
鉄筋ｺﾝｸﾘｰﾄ台付管	据付,200mm,2m/個,全ての費用	m	1.4			
ﾓﾙﾀﾙ練	高炉,全ての費用	m3	0.005			
ｺﾝｸﾘｰﾄ	無筋･鉄筋構造物,人力打設,18-8-25(高炉),一般養生,無し,全ての費用	m3	0.05			
型枠	一般型枠,均しｺﾝｸﾘｰﾄ	m2	0.2			
合計						
単価						円／m

1次単価表

単価使用年月	2025.07
歩掛適用年月	2025.07
労務調整係数	1.000-00000　0.0　0

単　17号	2号横断暗渠	重圧管 1種 φ200	単位	m	単位数量	1.4	単価	

名称・規格	条件	単位	数量	単価	金額	摘要
鉄筋ｺﾝｸﾘｰﾄ台付管	据付,200mm,2m/個,全ての費用	m	1.4			
ﾓﾙﾀﾙ練	高炉,全ての費用	m3	0.005			
ｺﾝｸﾘｰﾄ	無筋･鉄筋構造物,人力打設,18-8-25(高炉),一般養生,無し,全ての費用	m3	0.05			
型枠	一般型枠,均しｺﾝｸﾘｰﾄ	m2	0.2			
合計						
単価						円／m

1次単価表

単価使用年月	2025.07
歩掛適用年月	2025.07
労務調整係数	1.000-00000　0.0　0

単　18号	重力式擁壁 2号重力式擁壁	擁壁平均高さ:1mを超え2m未満,本体ｺﾝｸﾘｰﾄ規格:18-8-40(高炉)	単位	m3	単位数量	1	単価	

名称・規格	条件	単位	数量	単価	金額	摘要
重力式擁壁	1mを超え2m未満,18-8-40(高炉),有り,無し,一般養生,延長無し	m3	1			
合計						
単価						円／m3

1次単価表

単価使用年月	2025.07
歩掛適用年月	2025.07
労務調整係数	1.000-00000　0.0　0

単　19号	小型擁壁 3号重力式擁壁	擁壁平均高さ:0.8m以上1.0m以下,本体ｺﾝｸﾘｰﾄ規格:18-8-40(高炉)	単位	m3	単位数量	1	単価	

名称・規格	条件	単位	数量	単価	金額	摘要
小型擁壁	0.8m以上1.0m以下,18-8-40(高炉),有り,無し,一般養生･特殊養生(練炭)	m3	1			
合計						
単価						円／m3

1次単価表

単価使用年月	2025.07
歩掛適用年月	2025.07
労務調整係数	1.000-00000　0.0　0

単　20号	重力式擁壁	擁壁平均高さ:1mを超え2m未満,本体ｺﾝｸﾘｰﾄ規格:18-8-40(高炉)	単位	m3	単位数量	1	単価	

名称・規格	条件	単位	数量	単価	金額	摘要
重力式擁壁	1mを超え2m未満,18-8-40(高炉),有り,無し,一般養生,延長無し	m3	1			
合計						
単価						円／m3

1次単価表

単価使用年月	2025.07
歩掛適用年月	2025.07
労務調整係数	1.000-00000　0.0　0

単　21号	平張		単位	m3	単位数量	0.7	単価	

名称・規格	条件	単位	数量	単価	金額	摘要
ｺﾝｸﾘｰﾄ	小型構造物,人力打設,18-8-25(高炉),一般養生,無し,全ての費用	m3	0.7			
基礎砕石	12.5cmを超え17.5cm以下,再生ｸﾗｯｼｬﾗﾝ 40～0,全ての費用	m2	7			
合計						
単価						円／m3

１次単価表

単価使用年月	2025.07
歩掛適用年月	2025.07
労務調整係数	1.000-00000　0.0　0

単　22号	目隠しﾌｪﾝｽ	H=3.0m	単位	m	単位数量	13	単価	

名称・規格	条件	単位	数量	単価	金額	摘要
材料費(m)		m	13			単　55号 【暫定単価】
普通作業員		人	3.51			
ｺﾝｸﾘｰﾄ	小型構造物,人力打設,18-8-25(高炉),一般養生,無し,全ての費用	m3	3			
基礎砕石	12.5cmを超え17.5cm以下,再生ｸﾗｯｼｬﾗﾝ 40～0,全ての費用	m2	3			
合計						
単価						円／m

1次単価表

単価使用年月	2025.07
歩掛適用年月	2025.07
労務調整係数	1.000-00000　0.0　0

単　23号	舗装版破砕	舗装版種別:ｱｽﾌｧﾙﾄ舗装版,舗装版厚:4cm	単位	m2	単位数量	1	単価	

名称・規格	条件	単位	数量	単価	金額	摘要
舗装版破砕	ｱｽﾌｧﾙﾄ舗装版,無し,必要,15cm以下,有り,全ての費用	m2	1			
合計						
単価						円／m2

1次単価表

単価使用年月	2025.07
歩掛適用年月	2025.07
労務調整係数	1.000-00000　0.0　0

単　24号	舗装版破砕	舗装版種別:ｱｽﾌｧﾙﾄ舗装版,舗装版厚:10cm	単位	m2	単位数量	1	単価	

名称・規格	条件	単位	数量	単価	金額	摘要
舗装版破砕	ｱｽﾌｧﾙﾄ舗装版,無し,必要,15cm以下,有り,全ての費用	m2	1			
合計						
単価						円／m2

1次単価表

単価使用年月	2025.07
歩掛適用年月	2025.07
労務調整係数	1.000-00000　0.0　0

単　25号	舗装版切断	舗装版種別:ｱｽﾌｧﾙﾄ舗装版,ｱｽﾌｧﾙﾄ舗装版厚:15cm以下	単位	m	単位数量	1	単価	

名称・規格	条件	単位	数量	単価	金額	摘要
舗装版切断	ｱｽﾌｧﾙﾄ舗装版,15cm以下,全ての費用	m	1			
合計						
単価						円／m

1次単価表

単価使用年月	2025.07
歩掛適用年月	2025.07
労務調整係数	1.000-00000　0.0　0

単　26号	ｺﾝｸﾘｰﾄ構造物取壊し	構造物区分:無筋構造物,工法区分:機械施工	単位	m3	単位数量	1	単価	

名称・規格	条件	単位	数量	単価	金額	摘要
構造物とりこわし	無筋構造物,機械施工,無し,無し,必要	m3	1			単　56号
合計						
単価						円／m3

1次単価表

単価使用年月	2025.07
歩掛適用年月	2025.07
労務調整係数	1.000-00000　0.0　0

単　27号	殻運搬	殻種別:ｺﾝｸﾘｰﾄ殻(無筋)	単位	m3	単位数量	1	単価	

名称・規格	条件	単位	数量	単価	金額	摘要
殻運搬	ｺﾝｸﾘｰﾄ(無筋)構造物とりこわし,機械積込,無し,10.9km以下,全ての費用	m3	1			
合計						
単価						円／m3

1次単価表

単価使用年月	2025.07
歩掛適用年月	2025.07
労務調整係数	1.000-00000　0.0　0

単　28号	殻運搬	殻種別:ｱｽﾌｧﾙﾄ殻	単位	m3	単位数量	1	単価	

名称・規格	条件	単位	数量	単価	金額	摘要
殻運搬	舗装版破砕,機械(対策不要厚15cm超)又は必要,無し,6.0km以下,全ての費用	m3	1			
合計						
単価						円／m3

1次単価表

単価使用年月	2025.07
歩掛適用年月	2025.07
労務調整係数	1.000-00000　0.0　0

単　29号	現場発生品運搬	発生材種類:鋼製蓋	単位	t	単位数量	1	単価	

名称・規格	条件	単位	数量	単価	金額	摘要
現場発生品及び支給品運搬	ｸﾚｰﾝ装置付2t積、吊能力2.9t,無し,4.0km以下	t	1			
合計						
単価						円／t

1次単価表

単価使用年月	2025.07
歩掛適用年月	2025.07
労務調整係数	1.000-00000　0.0　0

単　30号	殻処分	殻種別:ｺﾝｸﾘｰﾄ殻(無筋)	単位	m3	単位数量	1	単価	

名称・規格	条件	単位	数量	単価	金額	摘要
処分費(m3)		m3	1			単　57号
合計						
単価						円／m3

１次単価表

単価使用年月	2025.07
歩掛適用年月	2025.07
労務調整係数	1.000-00000　0.0　0

単　31号	殻処分	殻種別:ｱｽﾌｧﾙﾄ殻	単位	m3	単位数量	1	単価	

名称・規格	条件	単位	数量	単価	金額	摘要
処分費(m3)		m3	1			単　58号
合計						
単価						円／m3

１次単価表

単価使用年月	2025.07
歩掛適用年月	2025.07
労務調整係数	1.000-00000　0.0　0

単　32号	汚泥処理	建設汚泥	単位	m3	単位数量	1	単価	

名称・規格	条件	単位	数量	単価	金額	摘要
処分費(m3)		m3	1			単　59号
合計						
単価						円／m3

1次単価表

単価使用年月	2025.07
歩掛適用年月	2025.07
労務調整係数	1.000-00000　0.0　0

単　33号	ｽｸﾗｯﾌﾟ	鋼製蓋	単位	t	単位数量	1	単価	

名称・規格	条件	単位	数量	単価	金額	摘要
材料費(t)		t	1			単　60号
合計						
単価						円／t

1次単価表

単価使用年月	2025.07
歩掛適用年月	2025.07
労務調整係数	1.000-00000　0.0　0

単　34号	交通誘導警備員	A	単位	人日	単位数量	1	単価	

名称・規格	条件	単位	数量	単価	金額	摘要
交通誘導警備員A		人日	1			単　61号
合計						
単価						円／人日

1次単価表

単価使用年月	2025.07
歩掛適用年月	2025.07
労務調整係数	1.000-00000　0.0　0

単　35号	交通誘導警備員	B	単位	人日	単位数量	1	単価	

名称・規格	条件	単位	数量	単価	金額	摘要
交通誘導警備員B		人日	1			単　62号
合計						
単価						円／人日

1次単価表

単価使用年月	2025.07
歩掛適用年月	2025.07
労務調整係数	1.000-00000　0.0　0

単　36号	下層路盤(車道･路肩部)	路盤材種類:再生ｸﾗｯｼｬﾗﾝ RC-30,仕上り厚:150mm	単位	m2	単位数量	1	単価	

名称・規格	条件	単位	数量	単価	金額	摘要
下層路盤(車道･路肩部)	150mm,1層施工,再生ｸﾗｯｼｬﾗﾝ RC-30,全ての費用	m2	1			
合計						
単価						円／m2

1次単価表

単価使用年月	2025.07
歩掛適用年月	2025.07
労務調整係数	1.000-00000　0.0　0

単　37号	上層路盤(車道･路肩部)	路盤材種類:再生粒度調整砕石 RM-30,仕上り厚:100mm	単位	m2	単位数量	1	単価	

名称・規格	条件	単位	数量	単価	金額	摘要
上層路盤(車道･路肩部)	再生粒度調整砕石 RM-30,100mm,1層施工,全ての費用	m2	1			
合計						
単価						円／m2

1次単価表

単価使用年月	2025.07
歩掛適用年月	2025.07
労務調整係数	1.000-00000　0.0　0

単　38号	基層(車道･路肩部)	材料種類:再生粗粒度ｱｽｺﾝ(20),舗装厚:50mm,平均幅員:1.4m以上3.0m以下	単位	m2	単位数量	1	単価	

名称・規格	条件	単位	数量	単価	金額	摘要
基層(車道･路肩部)	1.4m以上3.0m以下,50mm,再生粗粒度ｱｽｺﾝ(20),ﾌﾟﾗｲﾑｺｰﾄ PK-3,全ての費用	m2	1			
合計						
単価						円／m2

1次単価表

単価使用年月	2025.07
歩掛適用年月	2025.07
労務調整係数	1.000-00000　0.0　0

単　39号	表層(車道･路肩部)	材料種類:再生密粒度ｱｽｺﾝ(13),舗装厚:50mm,平均幅員:1.4m以上3.0m以下	単位	m2	単位数量	1	単価	

名称・規格	条件	単位	数量	単価	金額	摘要
表層(車道･路肩部)	1.4m以上3.0m以下,50mm,再生密粒度ｱｽｺﾝ(13),ﾀｯｸｺｰﾄ PK-4,全ての費用	m2	1			
合計						
単価						円／m2

1次単価表

単価使用年月	2025.07
歩掛適用年月	2025.07
労務調整係数	1.000-00000　0.0　0

単　40号	上層路盤(歩道部)	路盤材種類:各種,路盤材規格:再生ｸﾗｯｼｬｰﾗﾝ RC-30,仕上り厚:100mm	単位	m2	単位数量	1	単価	

名称・規格	条件	単位	数量	単価	金額	摘要
上層路盤(歩道部)	100mm,1層施工,路盤材(各種),全ての費用	m2	1			
合計						
単価						円／m2

1次単価表

単価使用年月	2025.07
歩掛適用年月	2025.07
労務調整係数	1.000-00000　0.0　0

単　41号	表層(歩道部)	材料種類:再生密粒度ｱｽｺﾝ(13),舗装厚:40mm,平均幅員:1.4m未満(1層当り平均仕上り厚50mm以下)	単位	m2	単位数量	1	単価	

名称・規格	条件	単位	数量	単価	金額	摘要
表層(歩道部)	1.4m未満(仕上厚50mm以下),40mm,再生密粒度ｱｽｺﾝ(13),ﾌﾟﾗｲﾑｺｰﾄ PK-3,全ての費用	m2	1			
合計						
単価						円／m2

1次単価表

単価使用年月	2025.07
歩掛適用年月	2025.07
労務調整係数	1.000-00000　0.0　0

単　42号	上層路盤(歩道部)	路盤材種類:各種,路盤材規格:再生ｸﾗｯｼｬｰﾗﾝ RC-30,仕上り厚:100mm	単位	m2	単位数量	1	単価	

名称・規格	条件	単位	数量	単価	金額	摘要
上層路盤(歩道部)	100mm,1層施工,路盤材(各種),全ての費用	m2	1			
合計						
単価						円／m2

1次単価表

単価使用年月	2025.07
歩掛適用年月	2025.07
労務調整係数	1.000-00000　0.0　0

単　43号	表層(歩道部)	材料種類:再生密粒度ｱｽｺﾝ(13),舗装厚:50mm,平均幅員:1.4m未満(1層当り平均仕上り厚50mm以下)	単位	m2	単位数量	1	単価	

名称・規格	条件	単位	数量	単価	金額	摘要
表層(歩道部)	1.4m未満(仕上厚50mm以下),50mm,再生密粒度ｱｽｺﾝ(13),ﾌﾟﾗｲﾑｺｰﾄ PK-3,全ての費用	m2	1			
合計						
単価						円／m2

1次単価表

単価使用年月	2025.07
歩掛適用年月	2025.07
労務調整係数	1.000-00000　0.0　0

単　44号	上層路盤(車道･路肩部)	路盤材種類:再生粒度調整砕石 RM-30,仕上り厚:100mm	単位	m2	単位数量	1	単価	

名称・規格	条件	単位	数量	単価	金額	摘要
上層路盤(車道･路肩部)	再生粒度調整砕石 RM-30,100mm,1層施工,全ての費用	m2	1			
合計						
単価						円／m2

1次単価表

単価使用年月	2025.07
歩掛適用年月	2025.07
労務調整係数	1.000-00000　0.0　0

単　45号	表層(車道･路肩部)	材料種類:再生密粒度ｱｽｺﾝ(13),舗装厚:40mm,平均幅員:3.0m超	単位	m2	単位数量	1	単価	

名称・規格	条件	単位	数量	単価	金額	摘要
表層(車道･路肩部)	3.0m超,50mm,再生密粒度ｱｽｺﾝ(13),ﾌﾟﾗｲﾑｺｰﾄ PK-3,全ての費用	m2	1			
合計						
単価						円／m2

1次単価表

単価使用年月	2025.07
歩掛適用年月	2025.07
労務調整係数	1.000-00000　0.0　0

単　46号	溶融式区画線 外側線	施工方法区分:溶融式手動,規格･仕様区分:実線 15cm,塗布厚:厚1.5mm,排水性舗装:無し	単位	m	単位数量	1	単価	

名称・規格	条件	単位	数量	単価	金額	摘要
区画線設置	無し,溶融式手動,無し,実線 15cm,無し,1.5mm,無し,無し,含有量15～18%,白,ｱｽﾌｧﾙﾄ舗装,全ての費用	m	1			単　63号
合計						
単価						円／m

1次単価表

単価使用年月	2025.07
歩掛適用年月	2025.07
労務調整係数	1.000-00000　0.0　0

単　47号	溶融式区画線 ドットライン	施工方法区分:溶融式手動,規格･仕様区分:破線 30cm,塗布厚:厚1.5mm,排水性舗装:無し	単位	m	単位数量	1	単価	

名称・規格	条件	単位	数量	単価	金額	摘要
区画線設置	無し,溶融式手動,無し,破線 30cm,無し,1.5mm,無し,無し,含有量15～18%,白,ｱｽﾌｧﾙﾄ舗装,全ての費用	m	1			単　64号
合計						
単価						円／m

1次単価表

単価使用年月	2025.07
歩掛適用年月	2025.07
労務調整係数	1.000-00000　0.0　0

単　48号	溶融式区画線 指導停止線	施工方法区分:溶融式手動,規格･仕様区分:破線 45cm,塗布厚:厚1.5mm,排水性舗装:無し	単位	m	単位数量	1	単価	

名称・規格	条件	単位	数量	単価	金額	摘要
区画線設置	無し,溶融式手動,無し,破線 45cm,無し,1.5mm,無し,無し,含有量15～18%,白,ｱｽﾌｧﾙﾄ舗装,全ての費用	m	1			単　65号
合計						
単価						円／m

1次単価表

単価使用年月	2025.07
歩掛適用年月	2025.07
労務調整係数	1.000-00000　0.0　0

単　49号	道路鋲	道路鋲規格:縁石用　両面反射,施工区分:小型鋲,施工規模:10個以上30個未満	単位	個	単位数量	1	単価	

名称・規格	条件	単位	数量	単価	金額	摘要
道路付属物設置工(道路鋲設置)	小型鋲,手間+材料費,小型鋲 両面反射 貼付樹脂幅10cm,10個以上30個未満,無,無	個	1			単　66号
合計						
単価						円／個

２次単価表

単価使用年月	2025.07
歩掛適用年月	2025.07
労務調整係数	1.000-00000　0.0　0

単　50号	蓋版	据付け,無し,蓋版(各種),40を超え170kg/枚以下,無し,無し	単位	枚	単位数量	100	単価	

名称・規格	条件	単位	数量	単価	金額	摘要
蓋版ｺﾝｸﾘｰﾄ･鋼製 昼間 170kg以下 制約無		枚	100			
側溝蓋 C1-B300		枚	100			
諸雑費(まるめ)		式	1			
合計						
単価						円／枚

２次単価表

単価使用年月	2025.07
歩掛適用年月	2025.07
労務調整係数	1.000-00000　0.0　0

単　51号	蓋版	据付け,無し,蓋版(各種),40を超え170kg/枚以下,無し,無し	単位	枚	単位数量	100	単価	

名称・規格	条件	単位	数量	単価	金額	摘要
蓋版ｺﾝｸﾘｰﾄ･鋼製 昼間 170kg以下 制約無		枚	100			
側溝蓋 鋼製蓋 T-25 ﾎﾞﾙﾄ固定 並目		枚	100			
諸雑費(まるめ)		式	1			
合計						
単価						円／枚

２次単価表

単価使用年月	2025.07
歩掛適用年月	2025.07
労務調整係数	1.000-00000　0.0　0

単　52号	蓋版	据付け,無し,蓋版(各種),40を超え170kg/枚以下,無し,無し	単位	枚	単位数量	100	単価	

名称・規格	条件	単位	数量	単価	金額	摘要
蓋版ｺﾝｸﾘｰﾄ･鋼製 昼間 170kg以下 制約無		枚	100			
側溝蓋 鋼製蓋 桝蓋 T-25 ﾎﾞﾙﾄ固定 並目		枚	100			
諸雑費(まるめ)		式	1			
合計						
単価						円／枚

２次単価表

単価使用年月	2025.07
歩掛適用年月	2025.07
労務調整係数	1.000-00000　0.0　0

単　53号	蓋版	再利用撤去･据付け,無し,蓋版(各種),40を超え170kg/枚以下,無し,無し	単位	枚	単位数量	100	単価	

名称・規格	条件	単位	数量	単価	金額	摘要
蓋版ｺﾝｸﾘｰﾄ･鋼製 昼間 170kg以下 制約無		枚	100			
蓋版ｺﾝｸﾘｰﾄ･鋼製 昼間 170kg以下 制約無		枚	100			
諸雑費(まるめ)		式	1			
合計						
単価						円／枚

２次単価表

単価使用年月	2025.07
歩掛適用年月	2025.07
労務調整係数	1.000-00000　0.0　0

単　54号	鉄筋工[市場単価]	SD345 D16～25,一般構造物,10t未満,無,無,無,無,補正無(鉄筋割合10%未満含む),差筋及び杭頭処理	単位	t	単位数量	1	単価	

名称・規格	条件	単位	数量	単価	金額	摘要
鉄筋ｺﾝｸﾘｰﾄ用棒鋼 SD345 D16～25		t	1.03			
鉄筋工 加工･組立共 一般構造物		t	1			
諸雑費(まるめ)		式	1			
合計						
単価						円／t

２次単価表

単価使用年月	2025.07
歩掛適用年月	2025.07
労務調整係数	1.000-00000　0.0　0

単　55号	材料費(m)		単位	m	単位数量	1	単価	

名称・規格	条件	単位	数量	単価	金額	摘要
材料費 目隠しﾌｪﾝｽ AM-3000-M XAﾌﾞﾗｲﾝﾄﾞ		m	1			
合計						
単価						円／m

２次単価表

単価使用年月	2025.07
歩掛適用年月	2025.07
労務調整係数	1.000-00000　0.0　0

単　56号	構造物とりこわし	無筋構造物,機械施工,無し,無し,必要	単位	m3	単位数量	1	単価	

名称・規格	条件	単位	数量	単価	金額	摘要
無筋構造物 昼間 機械施工 制約無		m3	1			
諸雑費(まるめ)		式	1			
合計						
単価						円／m3

２次単価表

単価使用年月	2025.07
歩掛適用年月	2025.07
労務調整係数	1.000-00000　0.0　0

単　57号	処分費(m3)		単位	m3	単位数量	100	単価	
名称・規格		条件	単位	数量	単価	金額	摘要	
処分費 ｺﾝｸﾘｰﾄ殻(無筋)			m3	100				
合計								
単価							円／m3	

２次単価表

単価使用年月	2025.07
歩掛適用年月	2025.07
労務調整係数	1.000-00000　0.0　0

単　58号	処分費(m3)		単位	m3	単位数量	100	単価	
名称・規格		条件	単位	数量	単価	金額	摘要	
処分費 ｱｽﾌｧﾙﾄ殻			m3	100				
合計								
単価							円／m3	

２次単価表

単価使用年月	2025.07
歩掛適用年月	2025.07
労務調整係数	1.000-00000　0.0　0

単　59号	処分費(m3)		単位	m3	単位数量	100	単価	

名称・規格	条件	単位	数量	単価	金額	摘要
処分費 建設汚泥		m3	100			
合計						
単価						円／m3

２次単価表

単価使用年月	2025.07
歩掛適用年月	2025.07
労務調整係数	1.000-00000　0.0　0

単　60号	材料費(t)		単位	t	単位数量	1	単価	

名称・規格	条件	単位	数量	単価	金額	摘要
材料費 ｽｸﾗｯﾌﾟ　鉄　ﾍﾋﾞｰH3		t	1			
合計						
単価						円／t

２次単価表

単価使用年月	2025.07
歩掛適用年月	2025.07
労務調整係数	1.000-00000　0.0　0

単　61号	交通誘導警備員A		単位	人日	単位数量	1	単価	

名称・規格	条件	単位	数量	単価	金額	摘要
交通誘導警備員A		人	1			
諸雑費(まるめ)		式	1			
合計						
単価						円／人日

２次単価表

単価使用年月	2025.07
歩掛適用年月	2025.07
労務調整係数	1.000-00000　0.0　0

単　62号	交通誘導警備員B		単位	人日	単位数量	1	単価	

名称・規格	条件	単位	数量	単価	金額	摘要
交通誘導警備員B		人	1			
諸雑費(まるめ)		式	1			
合計						
単価						円／人日

２次単価表

単価使用年月	2025.07
歩掛適用年月	2025.07
労務調整係数	1.000-00000　0.0　0

単　63号	区画線設置	無し,溶融式手動,無し,実線 15cm, 無し,1.5mm,無し,無し,含有量15～18%,白,ｱｽﾌｧﾙﾄ舗装,全ての費用	単位	m	単位数量	1,000	単価	

名称・規格	条件	単位	数量	単価	金額	摘要
区画線設置(溶融式) 昼間 豪雪無 実線15cm 制約無		m	1,000			
ﾄﾗﾌｨｯｸﾍﾟｲﾝﾄ 溶融型 3種1号 ﾋﾞｰｽﾞ15～18 白		kg	570			
ｶﾞﾗｽﾋﾞｰｽﾞ 0.106～0.850mm		kg	25			
接着用ﾌﾟﾗｲﾏｰ 区画線用		kg	25			
軽油		L	40			
諸雑費(率+まるめ)		式	1			
合計						
単価						円／m

２次単価表

単価使用年月	2025.07
歩掛適用年月	2025.07
労務調整係数	1.000-00000　0.0　0

単　64号	区画線設置	無し,溶融式手動,無し,破線 30cm, 無し,1.5mm,無し,無し,含有量15～18%,白,ｱｽﾌｧﾙﾄ舗装,全ての費用	単位	m	単位数量	1,000	単価	

名称・規格	条件	単位	数量	単価	金額	摘要
区画線設置(溶融式) 昼間 豪雪無 破線30cm 制約無		m	1,000			
ﾄﾗﾌｨｯｸﾍﾟｲﾝﾄ 溶融型 3種1号 ﾋﾞｰｽﾞ15～18 白		kg	1,130			
ｶﾞﾗｽﾋﾞｰｽﾞ 0.106～0.850mm		kg	50			
接着用ﾌﾟﾗｲﾏｰ 区画線用		kg	50			
軽油		L	73			
諸雑費(率+まるめ)		式	1			
合計						
単価						円／m

２次単価表

単価使用年月	2025.07
歩掛適用年月	2025.07
労務調整係数	1.000-00000　0.0　0

単　65号	区画線設置	無し,溶融式手動,無し,破線 45cm, 無し,1.5mm,無し,無し,含有量15～18%,白,ｱｽﾌｧﾙﾄ舗装,全ての費用	単位	m	単位数量	1,000	単価	

名称・規格	条件	単位	数量	単価	金額	摘要
区画線設置(溶融式) 昼間 豪雪無 破線45cm 制約無		m	1,000			
ﾄﾗﾌｨｯｸﾍﾟｲﾝﾄ 溶融型 3種1号 ﾋﾞｰｽﾞ15～18 白		kg	1,700			
ｶﾞﾗｽﾋﾞｰｽﾞ 0.106～0.850mm		kg	75			
接着用ﾌﾟﾗｲﾏｰ 区画線用		kg	75			
軽油		L	80			
諸雑費(率+まるめ)		式	1			
合計						
単価						円／m

２次単価表

単価使用年月	2025.07
歩掛適用年月	2025.07
労務調整係数	1.000-00000　0.0　0

単　66号	道路付属物設置工(道路鋲設置)	小型鋲,手間+材料費,小型鋲 両面反射 貼付樹脂幅10cm,10個以上30個未満,無,無	単位	個	単位数量	1	単価	

名称・規格	条件	単位	数量	単価	金額	摘要
道路鋲設置工 小型鋲 貼付式 両面反射 樹脂製 設置幅10cm		個	1			
諸雑費(まるめ)		式	1			
合計						
単価						円／個

機労材集計リスト（機械）

工事名	Ｒ７吉土　鳴門池田線　上板・引野　歩道工事					
単価コード	名　称	規　格	単位	数量	金額	摘要
L001010007	ﾊﾞｯｸﾎｳ(ｸﾛｰﾗ)[標準]	山積0.8m3(平積0.6m3)	日	0.309	3,096	
L001010008	ﾊﾞｯｸﾎｳ(ｸﾛｰﾗ)[標準･ｸﾚｰﾝ機能付き]	山積0.28m3(平積0.2m3)1.7t吊	日	0.314	2,062	
L001010010	ﾊﾞｯｸﾎｳ(ｸﾛｰﾗ)超小旋回･ｸﾚｰﾝ機能付	山積0.28m3(平積0.2m3)1.7t吊	日	0.864	7,183	
L001010011	ﾊﾞｯｸﾎｳ(ｸﾛｰﾗ)[後方超小旋回型]	山積0.28m3(平積0.2m3)	日	0.243	1,475	
L001010012	ﾊﾞｯｸﾎｳ(ｸﾛｰﾗ)後方超小旋回型	山積0.45m3(平積0.35m3)	日	2.069	14,582	
L001011005	小型ﾊﾞｯｸﾎｳ(ｸﾛｰﾗ)後方超小旋回ｸﾚｰﾝ	山積0.09m3(平積0.07m3) 0.9t吊	日	0.411	1,747	
L001050002	ﾛｰﾄﾞﾛｰﾗ[ﾏｶﾀﾞﾑ]	運転質量10～12t	日	0.478	2,420	
L001060001	ﾀｲﾔﾛｰﾗ[普通型]	運転質量3～4t	日	0.309	1,227	
L001060004	ﾀｲﾔﾛｰﾗ[普通型]	運転質量13～14t	日	0.47	2,384	
L001070002	振動ﾛｰﾗ(舗装用)[ﾊﾝﾄﾞｶﾞｲﾄﾞ式]	運転質量0.8～1.1t	日	0.997	1,944	
L001070011	振動ﾛｰﾗ(舗装用)[搭乗･ｺﾝﾊﾞｲﾝﾄﾞ式]	運転質量3～4t	日	1.049	4,457	
L001110001	発動発電機[ｶﾞｿﾘﾝｴﾝｼﾞﾝ駆動]	2kVA	日	0.186	107	
L001210001	ｱｽﾌｧﾙﾄﾌｨﾆｯｼｬ	[ﾎｲｰﾙ型]舗装幅1.4～3.0m	日	0.371	5,924	
L001210002	ｱｽﾌｧﾙﾄﾌｨﾆｯｼｬ	[ﾎｲｰﾙ型]舗装幅2.3～6.0m	日	0.033	1,070	
M000201100	小型ﾊﾞｯｸﾎｳ(ｸﾛｰﾗ型)[後方超小旋回型]	超低騒音型 排ｶﾞｽ型(第3次) 山積0.09m3	供用日	0.365	2,072	
M000202015	ﾊﾞｯｸﾎｳ(ｸﾛｰﾗ)[標準]	排ｶﾞｽ型(第2次) 山積0.28m3	供用日	1.288	9,681	
M000202062	ﾊﾞｯｸﾎｳ(ｸﾛｰﾗ)[標準･ｸﾚｰﾝ機能付き]	排ｶﾞｽ型(第1次) 山積0.45m3 2.9t吊	供用日	0.152	1,542	

機労材集計リスト（機械）

工事名	Ｒ７吉土　鳴門池田線　上板・引野　歩道工事					
単価コード	名　称	規　格	単位	数量	金額	摘要
M000202096	ﾊﾞｯｸﾎｳ(ｸﾛｰﾗ)[後方超小旋回型]	排ｶﾞｽ型(第2次) 山積0.28m3	供用日	2.785	23,556	
M000202128	ﾊﾞｯｸﾎｳ(ｸﾛｰﾗ)[後方超小旋回･超低騒音]	ｸﾚｰﾝ付2014年 山積0.45m3吊2.9t	供用日	1.842	38,480	
M000301005	ﾀﾞﾝﾌﾟﾄﾗｯｸ[ｵﾝﾛｰﾄﾞ･ﾃﾞｨｰｾﾞﾙ]	10t積級	供用日	1.087	22,668	
M000302010	ﾄﾗｯｸ[ｸﾚｰﾝ装置付]	ﾍﾞｰｽﾄﾗｯｸ2t積 吊能力2.9t	供用日	0.002	13	
M000701021	ﾓｰﾀｸﾞﾚｰﾀﾞ[土工用]	排出ｶﾞｽ対策(2014年規制)ﾌﾞﾚｰﾄﾞ幅3.1m	供用日	0.425	15,996	
M000804001	振動ﾛｰﾗ(舗装用)[ﾊﾝﾄﾞｶﾞｲﾄﾞ式]	運転質量0.5～0.6t	供用日	0.394	562	
M000806001	ﾗﾝﾏ	質量60～80kg	供用日	0.912	487	
M000807001	振動ｺﾝﾊﾟｸﾀ[前進型]	機械質量40～60kg	供用日	0.408	144	
M000907002	ｺﾝｸﾘｰﾄ圧砕装置(大割機)	開口幅735～850mm破砕力550～980kN	供用日	1.665	29,785	
M001161013	ｺﾝｸﾘｰﾄｶｯﾀ[ﾊﾞｷｭｰﾑ式(超低騒音型)]	湿式 切削深20cm級 ﾌﾞﾚｰﾄﾞ径φ56cm	供用日	0.359	4,661	
M002083002	電動ﾊﾝﾏﾄﾞﾘﾙ	穴あけ能力 φ38～40mm	供用日	0.221	59	
	合計額				199,384	

見積単価一覧表

工事名	R7吉土　鳴門池田線　上板・引野　道路工事			
名称	規格	単位	単価	備考
小型水路内蔵型歩車道境界ブロック	歩車道Bタイプ　φ150	個	8,910	【暫定単価】
小型水路内蔵型歩車道境界ブロック	歩車道Bタイプ　φ200	個	12,100	【暫定単価】
小型水路内蔵型歩車道境界ブロック	歩車道Bタイプ　擦付(車両乗入)	個	10,800	【暫定単価】
小型水路内蔵型歩車道境界ブロック	歩車道Bタイプ　車両乗入れ部	個	7,200	【暫定単価】
縁石桝	W400×H770×L600	基	67,500	【暫定単価】
目隠しフェンス	H=3.0m	m	52,900	【暫定単価】
処分費	ｺﾝｸﾘｰﾄ殻(無筋)	m3	1,170	L=8.1km
処分費	ｱｽﾌｧﾙﾄ殻	m3	2,070	L=5.4km
処分費	建設汚泥	m3	12,100	

数　量　総　括　表

板野郡上板町引野

内訳							
工　種	名　称	種　別	規　格	単位	数　量	計上数量	摘　　要
土　工							
	路床盛土		B＜2.5	m3	25.6	30	
	路床盛土		2.5≦B＜4.0	m3	16.7	20	
	掘　削			m3	28.4	30	
	床　掘			m3	35.8	40	
	埋　戻			m3	15.3	20	
構造物撤去工	舗装版破砕(t=4cm)			m2	79.7	80	
	舗装版破砕(t=10cm)			m2	146.9	150	
	舗装版切断	As舗装版	15cm以下	m	64.7	65	
	コンクリート取壊し(無筋)			m3	10.7	11	
	残土処理	(土砂)		m3	0.2	0	25.6+35.8-(25.6+16.7+15.3)/0.9
	廃棄物処理	(Co殻)		m3	10.7	11	
	廃棄物処理	(As殻)		m3	17.9	18	79.7×0.04+146.9×0.1
	汚泥処理			m3	0.14	0.1	$2.3\times10^{-2}\times0.04\times3.0+2.3\times10^{-2}\times0.1\times61.7$
	鋼製蓋処理			kg	47.6	48	0.05t
路側工	1号歩道側溝			m	5.5	6	
	横断側溝			m	6.0	6	
	集水桝嵩上げ			基	1.0	1	
	既存側溝嵩上げ			m	7.0	7	
街渠工	小型水路内蔵型歩車道境界ブロック						
		境界ブロック設置		m	54.7		
		歩車道Bタイプ	バイコンφ150	m	12.1	12	
		歩車道Bタイプ	バイコンφ200	m	24.6	25	
		擦付(車両乗入)	フラット2cm段差	m	4.0	4	
		車両乗り入れ部	1～5cm段差	m	14.0	14	

数　量　総　括　表

板野郡上板町引野

内				訳			
工　種	名　称	種　別	規　格	単位	数　量	計上数量	摘　　要
	縁石桝			基	3.0	3	
	歩車道境界コンクリート			m	3.4	3	
		コンクリート	σck≧18N/mm2	m3	0.15	0.15	
		型　　枠	小型構造物	m2	1.6	1.6	
		差し筋	SD345 D16	kｇ	7.3	7.3	0.007t
		削　　孔	φ20x200	箇所	12.0	12	
	1号横断暗渠工(φ200)						
		重圧管	φ200	m	1.4	1.4	
		敷モルタル	1：3	m3	0.005	0.005	
		均しコンクリート	σck≧18N/mm2	m3	0.05	0.05	
		型　　枠	均し基礎型枠	m2	0.2	0.2	
		基礎砕石	RC-40(t=10cm)	m2	0.5		
		基面整正		m2	0.5		
	2号横断暗渠工(φ200)						
		重圧管	φ200	m	1.4	1.4	
		敷モルタル	1：3	m3	0.005	0.005	
		均しコンクリート	σck≧18N/mm2	m3	0.05	0.05	
		型　　枠	均し基礎型枠	m2	0.2	0.2	
		基礎砕石	RC-40(t=10cm)	m2	0.5		
		基面整正		m2	0.5		
町道取合工							
	2号重力式擁壁			m	4.9		
		コンクリート	σck≧18N/mm2	m3	5.2	5	
		型　　枠	小型構造物	m2	16.2		
		基礎砕石	RC-40(t=20cm)	m2	6.6		
		基面整正		m2	6.6		
		目地板	瀝青質(t=10mm)	m2	0.5		

数　量　総　括　表

板野郡上板町引野

内				訳			
工　種	名　称	種　別	規　格	単位	数　量	計上数量	摘　　要
	3号重力式擁壁			m	18.1		
		コンクリート	σck≧18N/mm2	m3	6.8	7	
		型　　枠	小型構造物	m2	27.2		
		基礎砕石	RC-40(t=15cm)	m2	13.5		
		基面整正		m2	13.5		
		目地板	瀝青質(t=10mm)	m2	5.0		
坂路工	(擁　壁)	コンクリート	σck≧18N/mm2	m3	5.1	5	
		型　　枠	無筋構造物	m2	17.5		
		基礎砕石	RC-40(t=20cm)	m2	8.3		
		基面整正		m2	8.3		
		目地板	瀝青質(t=10mm)	m2	3.2		
	(平　張)	コンクリート	σck≧18N/mm2	m3	0.7	0.7	
		基礎砕石	RC-40(t=15cm)	m2	6.7	7	
舗装工	県道車道舗装						
		表層 (t=5cm)	再生密粒度As(13)	m2	141.3	141	
		基層 (t=5cm)	再生粗粒度As(20)	m2	135.4	135	
		上層路盤 (t=10cm)	再生粒調砕石 RM-30	m2	129.5	130	
		下層路盤 (t=15cm)	再生砕石 RC-30	m2	123.5	124	
	県道歩道舗装						
	(標準部)	表層 (t=4cm)	再生密粒度As(13)	m2	72.6	73	
		路盤 (t=10cm)	再生砕石 RC-30	m2	72.6	73	
	(車両乗入れ部)	表層 (t=5cm)	再生密粒度As(13)	m2	8.2	8	
		路盤 (t=10cm)	再生砕石 RC-30	m2	8.2	8	
	町道舗装						
		表層 (t=4cm)	再生密粒度As(13)	m2	61.9	62	
		路盤 (t=10cm)	再生粒調砕石 RM-30	m2	60.0	60	

数　量　総　括　表

板野郡上板町引野

内				訳			
工　種	名　称	種　別	規　格	単位	数　量	計上数量	摘　　要
路面表示	外側線	白　実線　W=15cm		m	52.1	52	12.7+39.4
	ドットライン	白　破線　W=30cm		m	3.0	3	
	指導停止線	白　破線　W=45cm		m	3.0	3	
付属施設							
	目隠しフェンス						
		目隠しフェンス	H=3.0m	m	12.6	13	
		コンクリート	小型構造物	m3	3.0	3	
		基礎砕石	RC-40(t=15cm)	m2	3.0	3	
道路付属施設工							
	道路付属物工	道路鋲	縁石用　両面反射	個	10.0	10	

(町道)

土 工 数 量 計 算 書

板野郡上板町引野

測　点	点間距離	路床盛土(B＜2.5)			掘　削			床　掘			埋　戻			舗装版破砕(t=4cm)			舗装版破砕(t=10cm)			コンクリート取壊し		
		断 面	平 均	数 量	断 面	平 均	数 量	断 面	平 均	数 量	断 面	平 均	数 量	断 面	平 均	数 量	断 面	平 均	数 量	断 面	平 均	数 量
-5.07		0.0			0.0			0.0			0.0			0.0			0.0			0.0		
A-A	5.070	1.5	0.75	3.8	0.0	0.00	0.0	1.5	0.75	3.8	0.7	0.35	1.8	2.0	1.00	5.1	0.0	0.00	0.0	0.1	0.05	0.3
A-A'	0.000	1.5	1.50	0.0	0.0	0.00	0.0	0.3	0.90	0.0	0.1	0.40	0.0	2.2	2.10	0.0	0.0	0.00	0.0	0.0	0.05	0.0
B-B	5.950	0.0	0.75	4.5	0.0	0.00	0.0	0.3	0.30	1.8	0.1	0.10	0.6	3.6	2.90	17.3	0.0	0.00	0.0	0.0	0.00	0.0
C-C	6.470	1.0	0.50	3.2	0.0	0.00	0.0	0.3	0.30	1.9	0.1	0.10	0.6	2.6	3.10	20.1	0.0	0.00	0.0	0.0	0.00	0.0
D-D	7.780	0.0	0.50	3.9	0.0	0.00	0.0	0.0	0.15	1.2	0.0	0.05	0.4	0.7	1.65	12.8	0.0	0.00	0.0	0.0	0.00	0.0
延長合計	25.270																					
坂路工				2.2						9.6			4.5									
合計				17.6			0.0			18.3			7.9			55.3			0.0			0.3

(町道)

土 工 数 量 計 算 書

板野郡上板町引野

測　点	点間距離	路床盛土(2.5≦B<4.0)																				
		断 面	平 均	数 量	断 面	平 均	数 量	断 面	平 均	数 量	断 面	平 均	数 量	断 面	平 均	数 量	断 面	平 均	数 量	断 面	平 均	数 量
-5.07																						
A-A	5.070	0.0	0.00	0.0																		
A-A'	0.000	0.0	0.00	0.0																		
B-B	5.950	2.7	1.35	8.0																		
C-C	6.470	0.0	1.35	8.7																		
D-D	7.780	0.0	0.00	0.0																		
延長合計	25.270																					
坂路工				0.0																		
合計				16.7																		

土 工 数 量 計 算 書

板野郡上板町引野

測　点	点間距離	路床盛土(B＜2.5)			掘　削			床　掘			埋　戻			舗装版破砕(t=4cm)			舗装版破砕(t=10cm)			コンクリート取壊し		
		断 面	平 均	数 量	断 面	平 均	数 量	断 面	平 均	数 量	断 面	平 均	数 量	断 面	平 均	数 量	断 面	平 均	数 量	断 面	平 均	数 量
−2.55		0.0			0.1			0.1			0.1			1.5			0.8			0.1		
NO.0	2.550	0.0	0.00	0.0	0.1	0.10	0.3	0.1	0.10	0.3	0.1	0.10	0.3	1.5	1.50	3.8	0.8	0.80	2.0	0.1	0.10	0.3
NO.0+10.00	10.000	0.8	0.40	4.0	0.7	0.40	4.0	0.0	0.05	0.5	0.0	0.05	0.5	0.0	0.75	7.5	3.2	2.00	20.0	0.1	0.10	1.0
NO.1	10.000	0.0	0.40	4.0	0.6	0.65	6.5	0.2	0.10	1.0	0.1	0.05	0.5	0.0	0.00	0.0	3.3	3.25	32.5	0.0	0.05	0.5
NO.1+10.00	10.000	0.0	0.00	0.0	0.7	0.65	6.5	0.3	0.25	2.5	0.1	0.10	1.0	0.0	0.00	0.0	3.7	3.50	35.0	0.0	0.00	0.0
NO.2	10.000	0.0	0.00	0.0	0.4	0.55	5.5	0.3	0.30	3.0	0.1	0.10	1.0	0.0	0.00	0.0	2.0	2.85	28.5	0.0	0.00	0.0
NO.2+8.80	8.800	0.0	0.00	0.0	0.3	0.35	3.1	0.2	0.25	2.2	0.1	0.10	0.9	0.0	0.00	0.0	1.6	1.80	15.8	0.0	0.00	0.0
NO.2+8.80'	0.000	0.0	0.00	0.0	0.3	0.30	0.0	0.2	0.20	0.0	0.1	0.10	0.0	1.6	0.80	0.0	1.6	1.60	0.0	0.0	0.00	0.0
NO.2+17.0	8.200	0.0	0.00	0.0	0.3	0.30	2.5	0.2	0.20	1.6	0.1	0.10	0.8	1.6	1.60	13.1	1.6	1.60	13.1	0.0	0.00	0.0
延長小計	59.550																					
1号横断暗渠工										1.5			1.2									
2号横断暗渠工										1.5			1.2									
目隠しフェンス										3.4												8.6
町道取付	25.270			17.6			0.0			18.3			7.9			55.3			0.0			0.3
合計	84.820			25.6			28.4			35.8			15.3			79.7			146.9			10.7

土 工 数 量 計 算 書

板野郡上板町引野

測　点	点間距離	路床盛土(2.5≦B<4.0)																				
		断 面	平 均	数 量	断 面	平 均	数 量	断 面	平 均	数 量	断 面	平 均	数 量	断 面	平 均	数 量	断 面	平 均	数 量	断 面	平 均	数 量
−2.55		0.0																				
NO.0	2.550	0.0	0.00	0.0																		
NO.0+10.00	10.000	0.0	0.00	0.0																		
NO.1	10.000	0.0	0.00	0.0																		
NO.1+10.00	10.000	0.0	0.00	0.0																		
NO.2	10.000	0.0	0.00	0.0																		
NO.2+8.80	8.800	0.0	0.00	0.0																		
NO.2+8.80'	0.000	0.0	0.00	0.0																		
NO.2+17.0	8.200	0.0	0.00	0.0																		
延長小計	59.550																					
1号横断暗渠工																						
2号横断暗渠工																						
目隠しフェンス																						
町道取付	25.270			16.7																		
合計	84.820			16.7																		

構造物名称	1号歩道側溝

延長L=　5.52　m

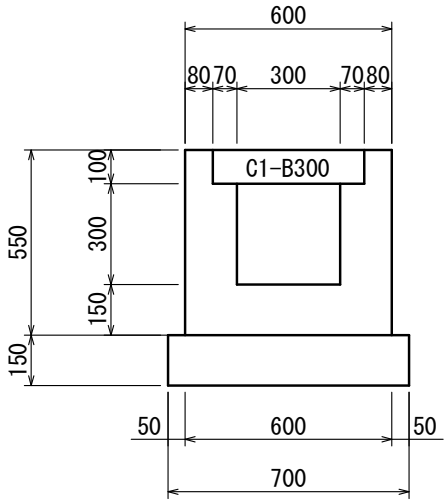

1号歩道側溝　　10.0m当り

名　称	規　格	単位	数　量
コンクリート	σck≧18N/mm2	m3	1.96
型　枠	小型構造物	m2	22.0
基礎砕石	RC-40(t=15cm)	m2	7.00
基面整正		m2	7.00
コンクリート蓋	C1－B300	枚	20.0

構造物名称	横断側溝

延長L=　6.00　m

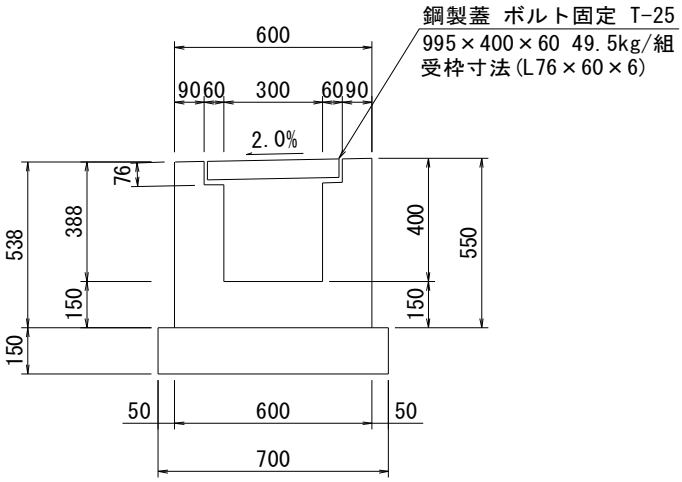

横断側溝　　10.0m当り

名　称	規　格	単位	数　量
コンクリート	σck≧18N/mm2	m3	1.99
型　枠	小型構造物	m2	21.76
基礎砕石	RC-40(t=15cm)	m2	7.00
基面整正		m2	7.00
鋼製蓋(T-25)	ボルト固定	枚	10.0

構造物名称	集水桝嵩上げ

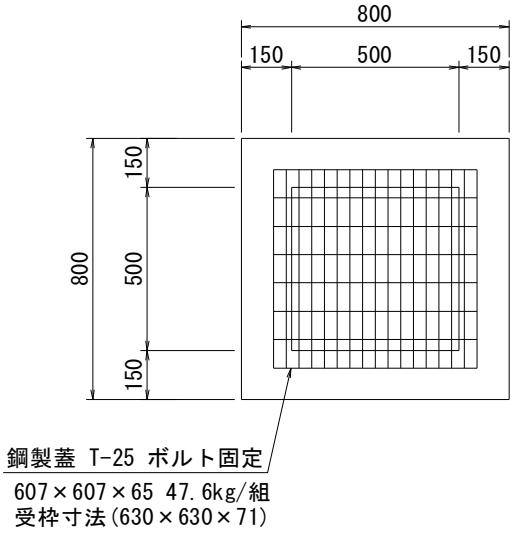

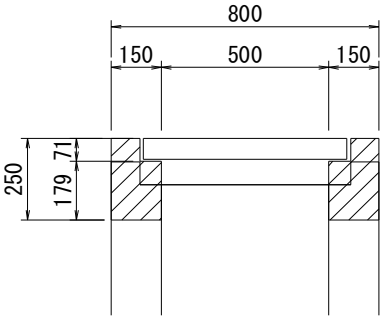

集水桝嵩上げ　　1.0基当り

名　称	規　格	単位	数　量
コンクリート	σck≧18N/mm2	m3	0.087
型　枠	小型構造物	m2	1.00
鋼製蓋(T-25)	ボルト固定	枚	1.0
鋼製蓋撤去		枚	1.0

位　置	数　量
・No.0+4.2付近	1.0　基
合　計	1.0　基

構造物名称	既存側溝嵩上げ

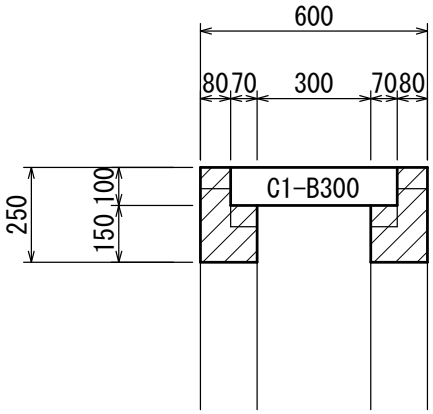

既設側溝嵩上げ　　10.0m当り

名　　称	規　　格	単位	数　　量
コンクリート	σck≧18N/mm2	m3	0.61
型　　枠	小型構造物	m2	10.0
コンクリート蓋流用	C1－B300	枚	20.0

位 置 延 長

位　　置	延　　長	
NO.0-2.8　～　NO.0+4.2	7.00 m	
合　計	7.00 m	

構造物名称	小型水路内蔵型歩車道境界ブロック

歩車道Bタイプ(φ150)

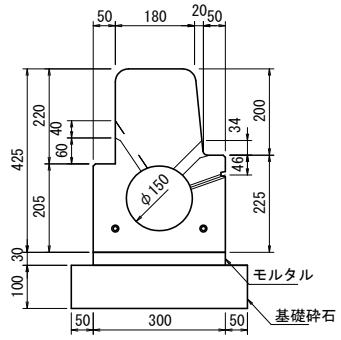

歩車道Bタイプ(φ200)

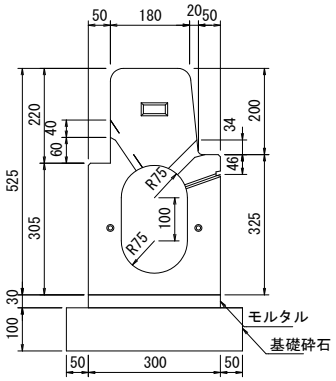

車両乗入れ部

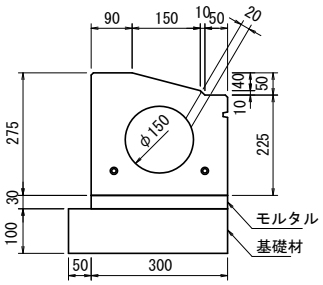

擦付(車道乗入)

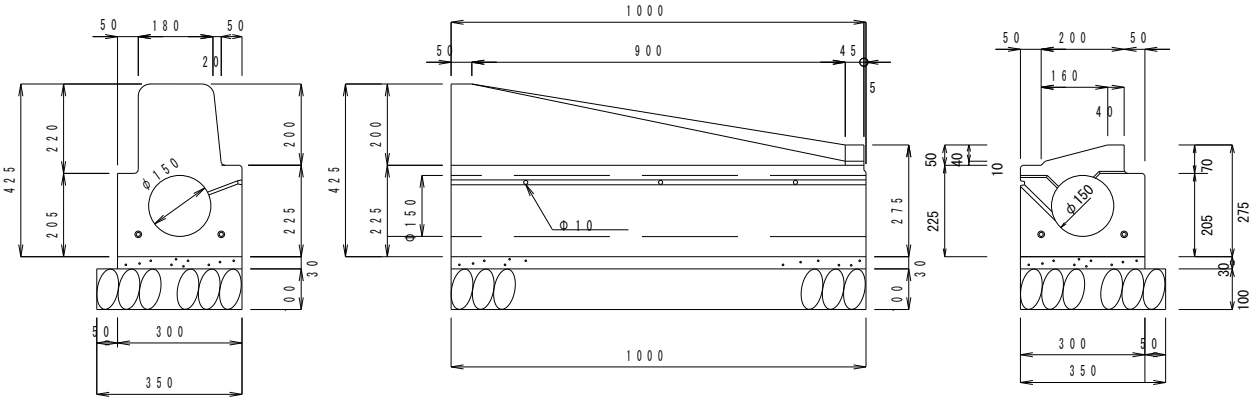

小型水路内蔵型歩車道境界ブロック　　10.0m当り

名　称	規　格	単位	数　量
小型水路内蔵型歩車道境界ブロック		m	10.0
敷モルタル	1：3	m3	0.090
基礎砕石	RC-40（t=10cm)	m2	4.00

名　称	規　格	算　式				数　量
境界ブロック設置					＝	54.7 m
歩車道Bタイプ	バイコンφ150				＝	12.1 m
歩車道Bタイプ	バイコンφ200				＝	24.6 m
擦付(車両乗入)	フラット2cm段差	1.0	＊	4.0	＝	4.0 m
車両乗り入れ部	1～5cm段差	6.0	＋	8.0	＝	14.0 m

構造物名称	縁石桝

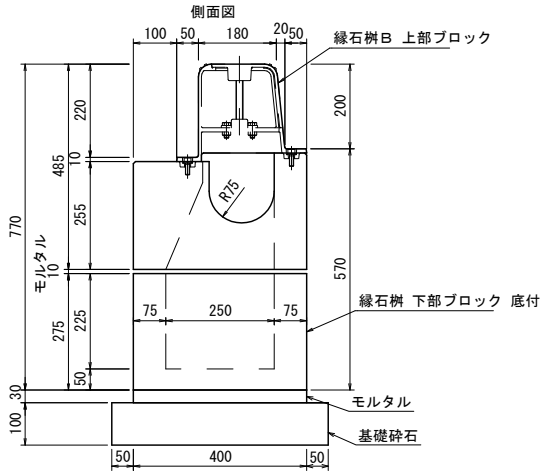

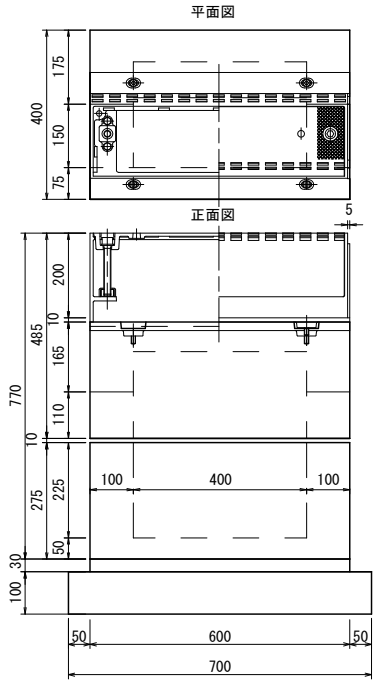

参考質量
縁石桝B上部ブロック　ーバイコン　88kg
縁石桝B上部ブロック蓋ーＦＣＤ　33kg
縁石桝下部ブロック底付ーバイコン　102kg
合計　223kg

縁石桝　　1.0基当り

名　称	規　格	単位	数　量
縁石桝B上部ブロック	FCD蓋付 121kg	個	1.0
縁石桝下部ブロック底付	バイコン 102kg	個	1.0
敷モルタル	1：3	m3	0.007
基礎砕石	RC-40 (t=10cm)	m2	0.35
基面整正		m2	0.35

位　置	数　量
・No.0+18.0付近	1.0　基
・No.2+3.5付近	1.0　基
・No.2+16.4付近	1.0　基
合　計	3.0　基

構造物名称	歩車道境界コンクリート

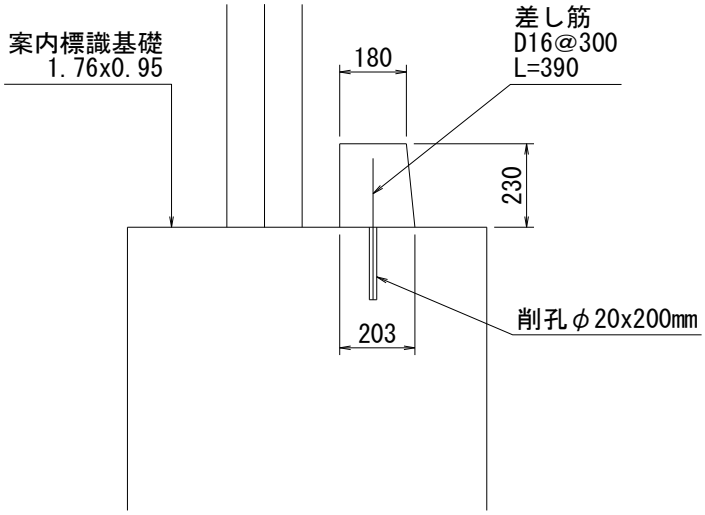

歩車道境界コンクリート　　1.0式

名　称	規　格	算　式	単位	数　量
コンクリート	σck≧18N/mm2	(0.18+0.203)/2*0.23*3.40	m3	0.150
型　枠	小型構造物	0.23*2*3.40	m2	1.56
差し筋	SD345 D16	0.39*12*1.56	kg	7.30
削　孔	φ20×200		箇所	12.0

名　称	規　格	算　式		数　量
コンクリート	σck≧18N/mm2	(0.18+0.203)/2*0.23*3.4	＝	0.150 m3
型　枠	小型構造物	0.23 ＊ 2.0 ＊ 3.40	＝	1.56 m2
差し筋	SD345 D16	0.39 ＊ 12.0 ＊ 1.56	＝	7.30 kg
削　孔	φ20x200		＝	12.0 箇所

構造物名称	1号横断暗渠工(φ200)

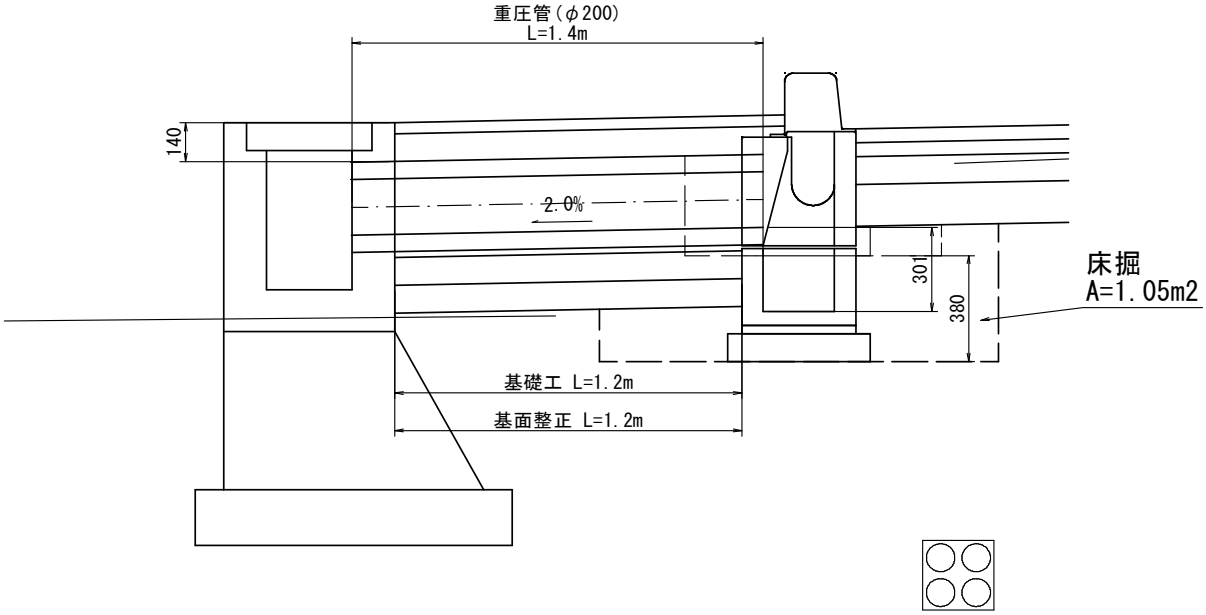

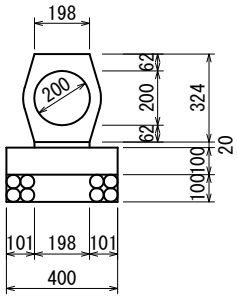

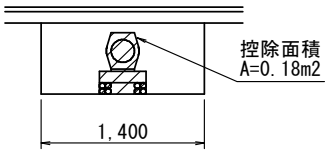

重圧管 (φ200) 1.0式

名　称	規　格	単位	数　量
重　圧　管	1種管φ200	m	1.40
敷モルタル	1：3	m3	0.005
均しコンクリート	σck≧18N/mm2	m3	0.048
型　枠	均し基礎型枠	m2	0.24
基礎砕石	RC-40 (t=10cm)	m2	0.48
基面整正		m2	0.48

1.0式

床堀	1.05*1.40=1.47m3
埋戻	1.47-1.20*0.18-0.40*0.60*0.38=1.16m3

名　称	規　格	算　式						数　量
重圧管	φ200						＝	1.40 m
敷モルタル	1:3	0.198	*	0.02	*	1.20	＝	0.005 m3
均しコンクリート	σck≧18N/mm2	0.40	*	0.10	*	1.20	＝	0.048 m3
型　枠	均し基礎型枠	0.10	*	1.20	*	2	＝	0.24 m2
基礎砕石	RC-40(t=10cm)	0.40	*	1.20			＝	0.48 m2
基面整正		0.40	*	1.20			＝	0.48 m2
(土工)								
床　掘		1.05	*	1.40			＝	1.5 m3
埋戻し		1.47-1.20*0.18-0.40*0.60*0.38					＝	1.2 m3

構造物名称	2号横断暗渠工(φ200)

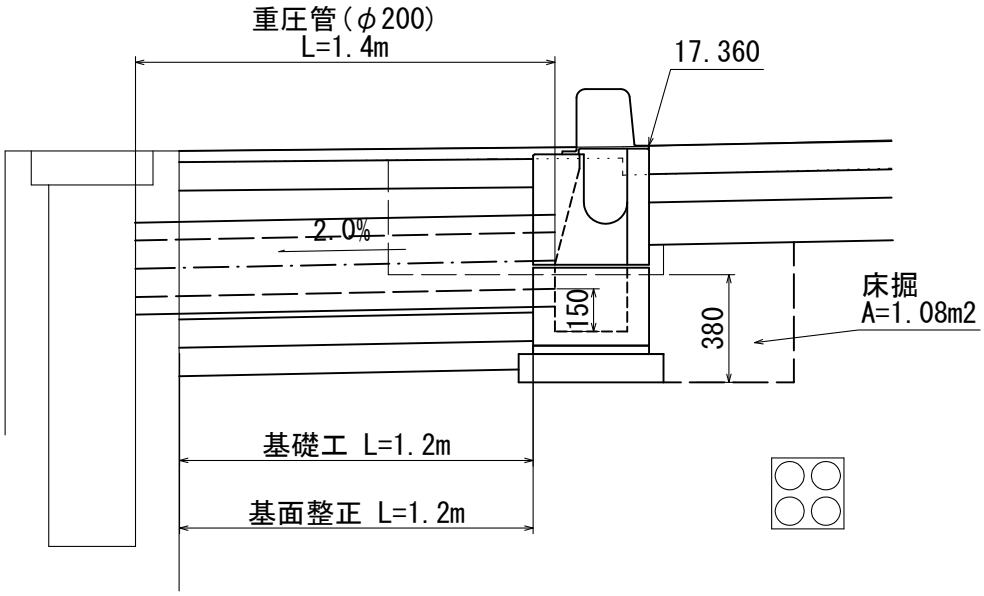

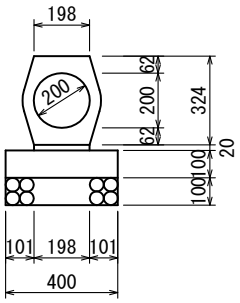

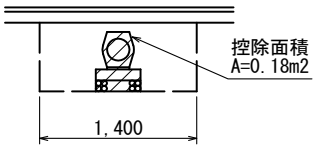

重圧管（φ200） 1.0式

名　称	規　格	単位	数　量
重　圧　管	1種管φ200	m	1.40
敷モルタル	1：3	m3	0.005
均しコンクリート	σck≧18N/mm2	m3	0.048
型　枠	均し基礎型枠	m2	0.24
基礎砕石	RC-40（t=10cm)	m2	0.48
基面整正		m2	0.48

1.0式

床堀	1.08*1.40=1.51m3
埋戻	1.51-1.20*0.18-0.40*0.60*0.38=1.20m3

名　称	規　格	算　式						数　量
重圧管	φ200						＝	1.40 m
敷モルタル	1:3	0.198	*	0.02	*	1.20	＝	0.005 m3
均しコンクリート	σck≧18N/mm2	0.40	*	0.10	*	1.20	＝	0.048 m3
型　枠	均し基礎型枠	0.10	*	1.20	*	2	＝	0.24 m2
基礎砕石	RC-40(t=10cm)	0.40	*	1.20			＝	0.48 m2
基面整正		0.40	*	1.20			＝	0.48 m2
(土工)								
床　掘		1.08	*	1.40			＝	1.5 m3
埋戻し		1.51-1.20*0.18-0.40*0.60*0.38					＝	1.2 m3

構造物名称	2号重力式擁壁

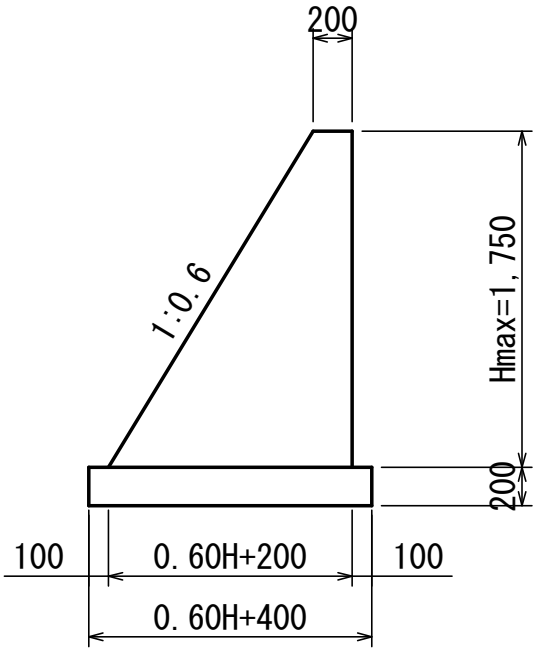

2号重力式擁壁　　1.0m当り

名　称	規　格	単位	算　式
コンクリート	σck≧18N/mm2	m3	0.30H^2+0.2H
型　枠	無筋構造物	m2	2.166H
基礎砕石	RC-40(t=20cm)	m2	0.60H+0.40
基面整正		m2	0.60H+0.40
目地板	瀝青質(t=10mm)	m2	10mに1箇所

記号	延長	壁高(H)		コンクリート(m3)			型　枠(m2)			基礎砕石(m2)		
		H1	H2	断面1	断面2	数量	断面1	断面2	数量	断面1	断面2	数量
6	4.900	1.620	1.510	1.11	0.99	5.15	3.43	3.20	16.24	1.37	1.31	6.56
合計	4.900					5.15			16.24			6.56

名　称	規　格	算　式		数　量
コンクリート	σck≧18N/mm2	(上記計算表による)	＝	5.15 m3
型　枠	小型構造物	(上記計算表による)	＝	16.24 m2
基礎砕石	RC-40(t=20cm)	(上記計算表による)	＝	6.56 m2
基面整正		(基礎砕石と同数量)	＝	6.56 m2
目地板	瀝青質(t=10mm)	5.15　／10	＝	0.52 m2

構造物名称	3号重力式擁壁

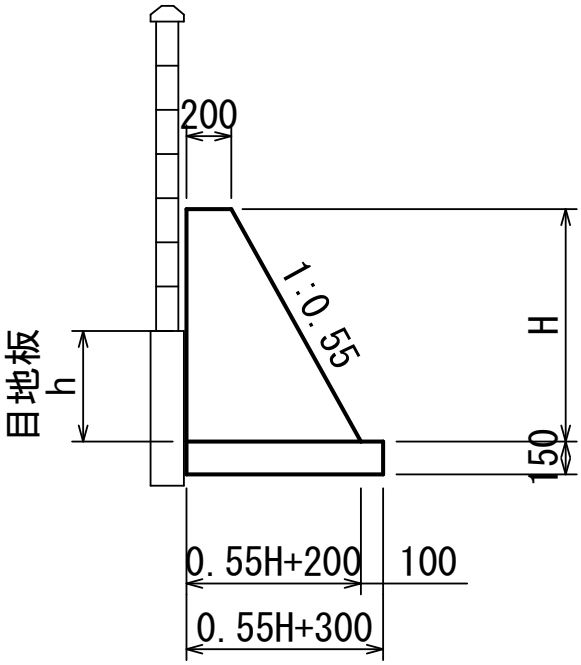

3号重力式擁壁　　1.0m当り

名　称	規　格	単位	算　式
コンクリート	σck≧18N/mm2	m3	0.275H^2+0.2H
型　枠	無筋構造物	m2	2.141H-h
基礎砕石	RC-40(t=15cm)	m2	0.55H+0.30
基面整正		m2	0.55H+0.30
目地板	瀝青質(t=10mm)	m2	隣地基礎部+10mに1箇所

記号	延長	目地板(h)		数量(m2)
		h1	h2	
7	3.27	0.350	0.450	1.31
8	2.68	0.250	0.330	0.78
9	1.72	0.330	0.390	0.62
10	3.28	0.150	0.150	0.49
11	4.88	0.150	0.150	0.73
12	2.25	0.150	0.150	0.34
合計	18.08			4.27

記号	延長	壁高(H)		コンクリート(m3)			型　枠(m2)			基礎砕石(m2)		
		H1	H2	断面1	断面2	数量	断面1	断面2	数量	断面1	断面2	数量
7	3.27	1.040	1.060	0.51	0.52	1.68	1.88	1.82	6.05	0.87	0.88	2.87
8	2.68	1.060	1.080	0.52	0.54	1.42	2.02	1.98	5.36	0.88	0.89	2.38
9	1.72	1.080	1.070	0.54	0.53	0.92	1.98	1.90	3.34	0.89	0.89	1.53
10	3.28	1.070	0.840	0.53	0.36	1.46	2.14	1.65	6.22	0.89	0.76	2.71
11	4.88	0.840	0.330	0.36	0.10	1.12	1.65	0.56	5.39	0.76	0.48	3.03
12	2.25	0.330	0.160	0.10	0.04	0.16	0.56	0.19	0.84	0.48	0.39	0.98
合計	18.08					6.76			27.20			13.50

名　称	規　格	算　式	数　量
コンクリート	σck≧18N/mm2	(上記計算表による)	＝ 6.76 m3
型　枠	小型構造物	(上記計算表による)	＝ 27.20 m2
基礎砕石	RC-40(t=15cm)	(上記計算表による)	＝ 13.50 m2
基面整正		(基礎砕石と同数量)	＝ 13.50 m2
目地板	瀝青質(t=10mm)	4.27 ＋ 6.76 ／ 10	＝ 4.95 m2

構造物名称	坂路工

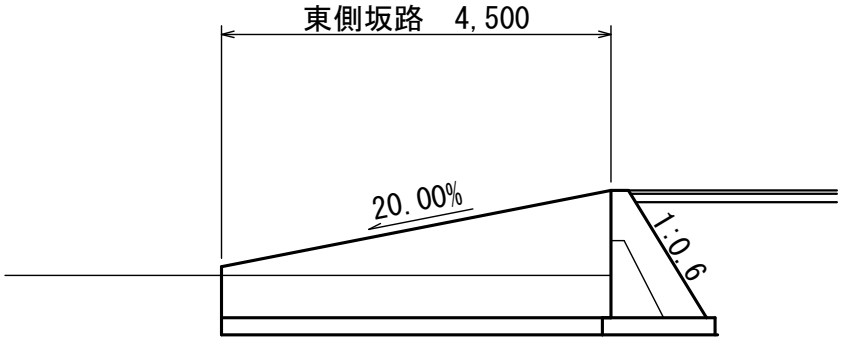

Ｆ－Ｆ断面

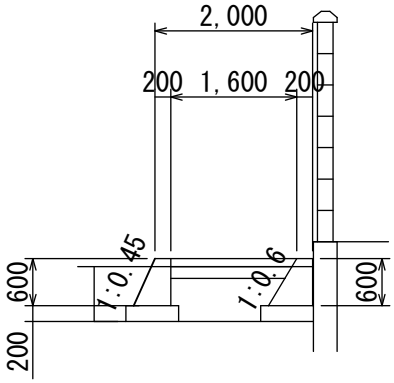

Ｅ－Ｅ断面

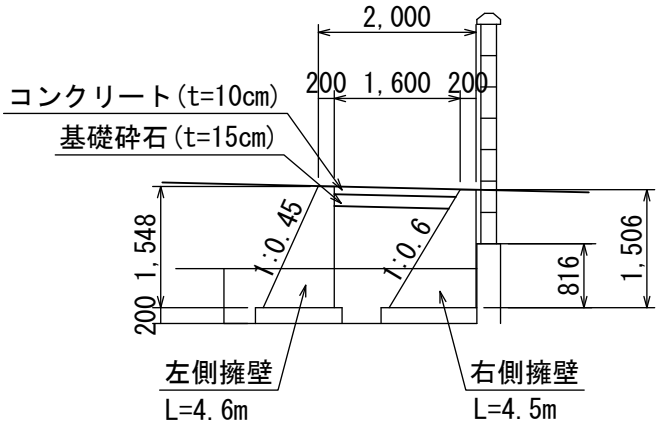

名　　称	規　　格	算　　式		数　　量
(擁　壁)				
コンクリート	σck≧18N/mm2	(0.982+0.228)/2*4.50+(0.849+0.201)/2*4.60	＝	5.138 m3
型　枠	無筋構造物	(2.45+0.70)/2*4.50+(3.25+1.26)/2*4.60	＝	17.46 m2
基礎砕石	RC-40(t=20cm)	(1.20+0.66)/2*4.50+(1.10+0.67)/2*4.60	＝	8.26 m2
基面整正		(1.20+0.66)/2*4.50+(1.10+0.67)/2*4.60	＝	8.26 m2
目地板	瀝青質(t=10mm)	(0.816+0.60)/2*4.50	＝	3.19 m2
(平　張)				
コンクリート	σck≧18N/mm2	1.57*0.10*4.50	＝	0.71 m3
基礎砕石	RC-40(t=15cm)	1.495*4.50	＝	6.73 m2
(土　工)				
盛　土		0.96*4.55/2	＝	2.2 m3
床　掘		(2.25+1.95)/2*4.55	＝	9.6 m3
埋戻し		(0.91+1.07)/2*4.55	＝	4.5 m3

構造物名称	県道車道舗装

N5交通　設計CBR 6

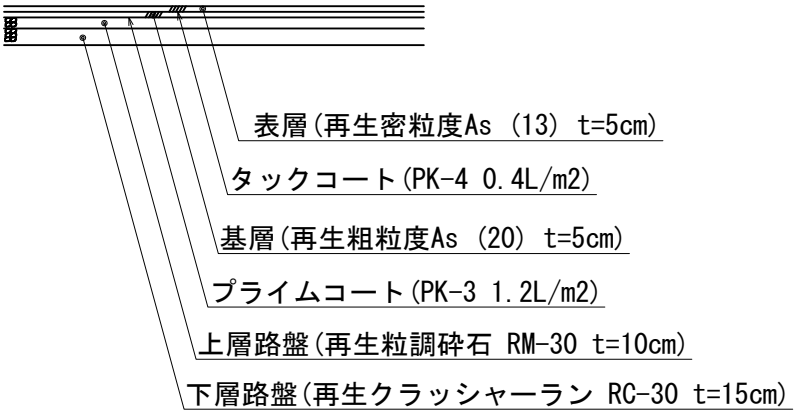

＊注：ＣＢＲ試験を実施していないため仮定した舗装厚であることから、施工に当たっては
ＣＢＲ試験を実施し、それを基に地盤改良を含めた最適舗装厚を決定すること。

県道車道舗装面積計算書

記号	延長		幅員		
	L1	L2	W1	W2	面積
①	2.55	2.56	0.50	0.80	1.66
②	9.90	9.95	0.80	3.30	20.35
③	9.90	9.98	3.30	3.30	32.80
④	9.90	9.99	3.30	3.70	34.81
⑤	9.90	9.98	3.70	2.00	28.33
⑥	8.72	8.76	2.00	1.50	15.30
⑦	8.09	8.16	1.50	0.49	8.08
合計	58.96	59.38			141.33

名　称	規　格	算　式		数　量
表層 (t=5cm)	再生密粒度As(13)		＝	141.33 m2
基層 (t=5cm)	再生粗粒度As(20)	141.33 － 0.1 ＊ 59.38	＝	135.39 m2
上層路盤 (t=10cm)	再生粒調砕石 RM-30	135.39 － 0.1 ＊ 59.38	＝	129.45 m2
下層路盤 (t=15cm)	再生砕石 RC-30	129.45 － 0.1 ＊ 59.38	＝	123.52 m2

構造物名称	県道歩道舗装

歩道一般部

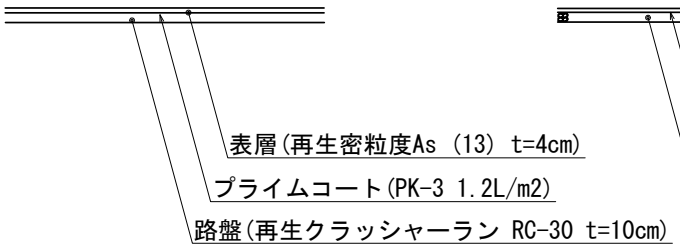

車両乗入れ部

＜乗用、小型貨物自動車＞

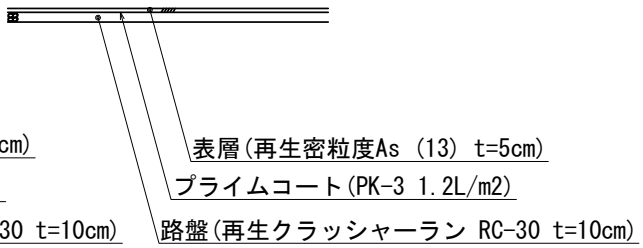

県道歩道舗装面積計算書

記号	延長		幅員		
	L1	L2	W1	W2	面積
⑧	7.01	6.77	1.35	1.34	9.27
⑨	0.80	0.80	1.14	1.14	0.91
⑩	5.51	5.56	1.37	1.37	7.58
⑫	39.94	40.18	1.37	1.37	54.88
標準部計					72.64
⑪	6.00	6.00	1.37	1.37	8.22
車両乗入部					8.22
合計					80.86

名　　称	規　　格	算　　式	数　　量
(標準部)			
表層 (t=4cm)	再生密粒度As(13)	＝	72.64 m2
路盤 (t=10cm)	再生砕石 RC-30	＝	72.64 m2
(車両乗入れ部)			
表層 (t=5cm)	再生密粒度As(13)	＝	8.22 m2
路盤 (t=10cm)	再生砕石 RC-30	＝	8.22 m2

構造物名称	町道舗装

N1交通　設計CBR 6以上

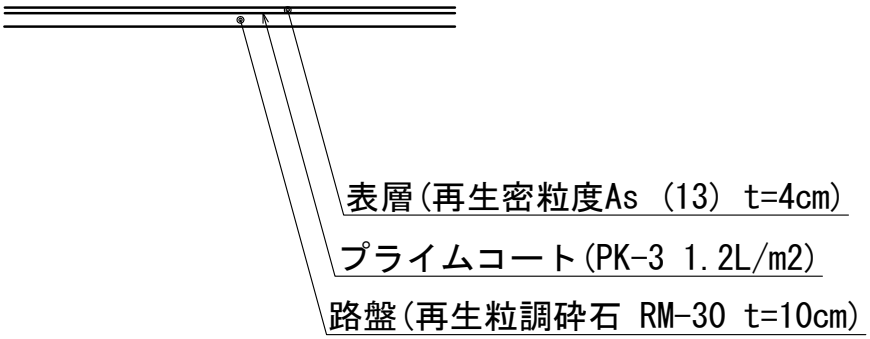

町道舗装面積計算書

記号	辺長			ヘロンの公式による		
	a	b	c	S	A^2	面積
⑬	4.20	5.38	2.39	5.99	23.24	4.82
⑭	2.39	8.44	7.82	9.33	86.13	9.28
⑮	7.82	6.04	4.40	9.13	174.81	13.22
⑯	4.40	3.64	6.89	7.47	50.32	7.09
⑰	6.89	14.82	8.95	15.33	420.99	20.52
⑱	8.95	6.80	2.68	9.22	38.54	6.21
⑲	2.68	2.09	0.88	2.83	0.59	0.77
合計						61.91

面積　$A=\sqrt{S\times(S-a)\times(S-b)\times(S-c)}$

$S=(a+b+c)/2$

名称	規格	算式			数量
表層 (t=4cm)	再生密粒度As(13)			＝	61.91 m2
路盤 (t=10cm)	再生粒調砕石 RM-30	61.91	ー (19.4*0.6*0.09+18.08*0.55*0.09)	＝	59.97 m2

構造物名称	目隠しフェンス

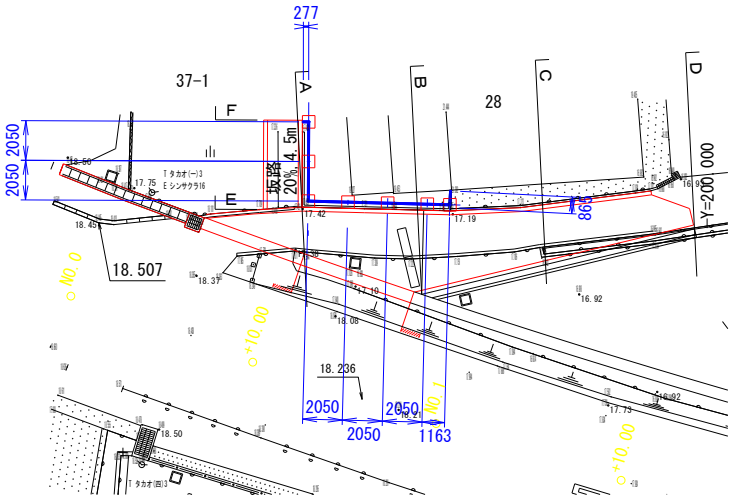

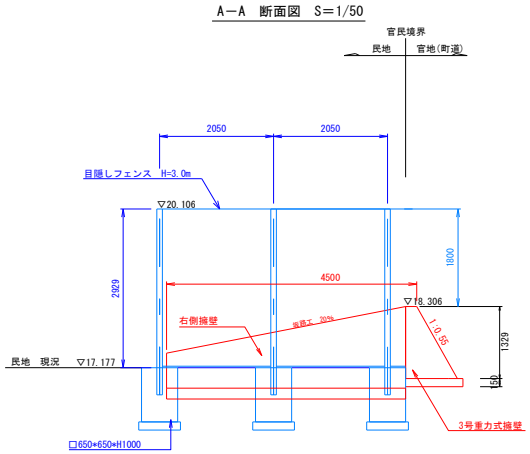

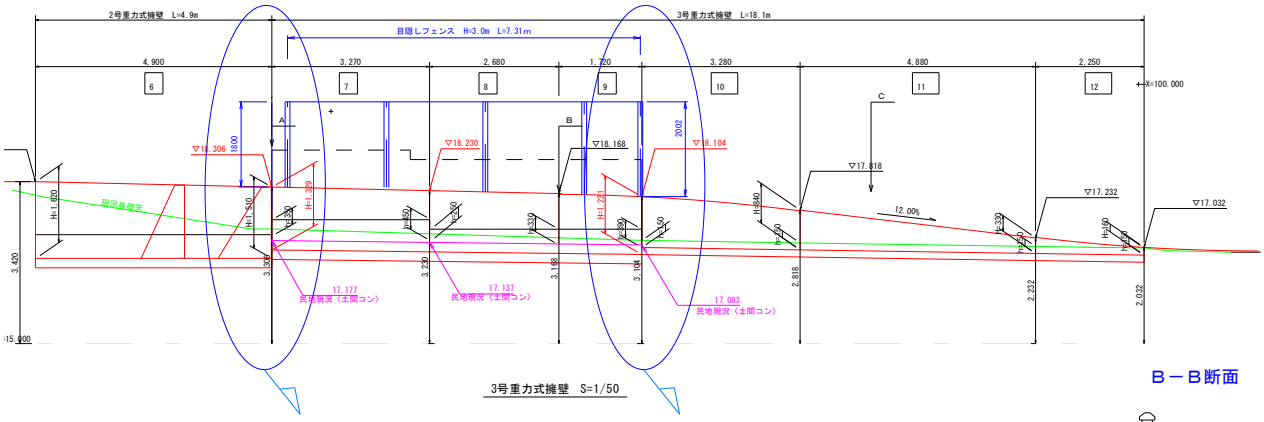

3号重力式擁壁 S=1/50

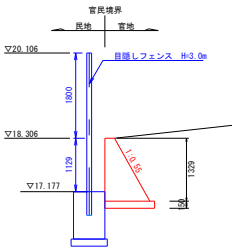

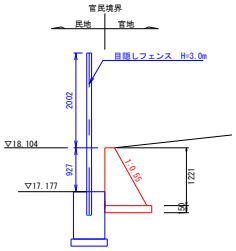

B－B断面

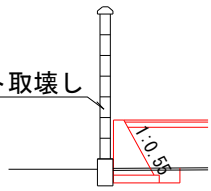

名　　称	規　　格	算　　式		数　　量
(目隠しフェンス)				
目隠しフェンス	H=3.0m	7.31+2.05*2+0.277+0.865	＝	12.55 m
コンクリート	小型構造物	0.65*0.65*1.00*7	＝	2.96 m3
基礎砕石	RC-40(t=15cm)	0.65*0.65*7	＝	2.96 m2
(土　工)				
床　掘		0.65*0.65*1.15*7	＝	3.4 m3
(構造物取壊し)				
コンクリート取壊し	無筋	0.75*11.4	＝	8.6 m3